ドアリモ 玄関ドア　D50　高断熱ドア

■高断熱ドア

既設ドア：半外付型（プロント）

内額縁　：100

外額縁　：80K（薄見込）

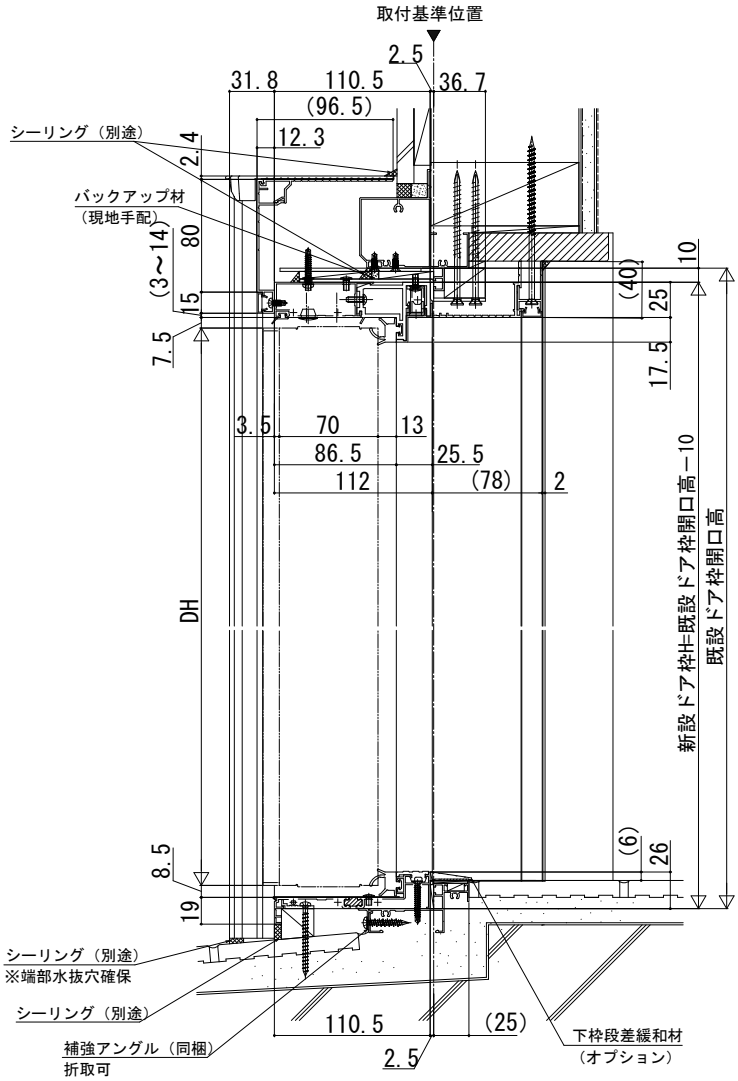
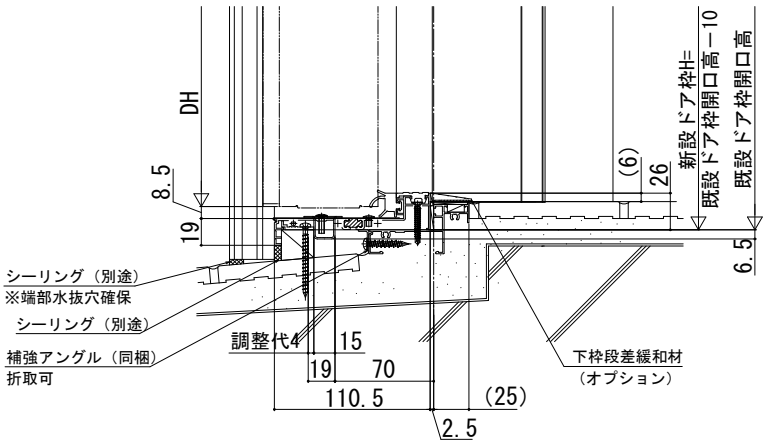
●親子・両開き　下枠部