エピソードⅡ NEO 2×4

■スクエア大型すべり出し窓

●固定網戸 XMFを取付けた場合

2×4

内観姿図

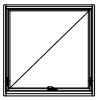

障子出幅、開口寸法
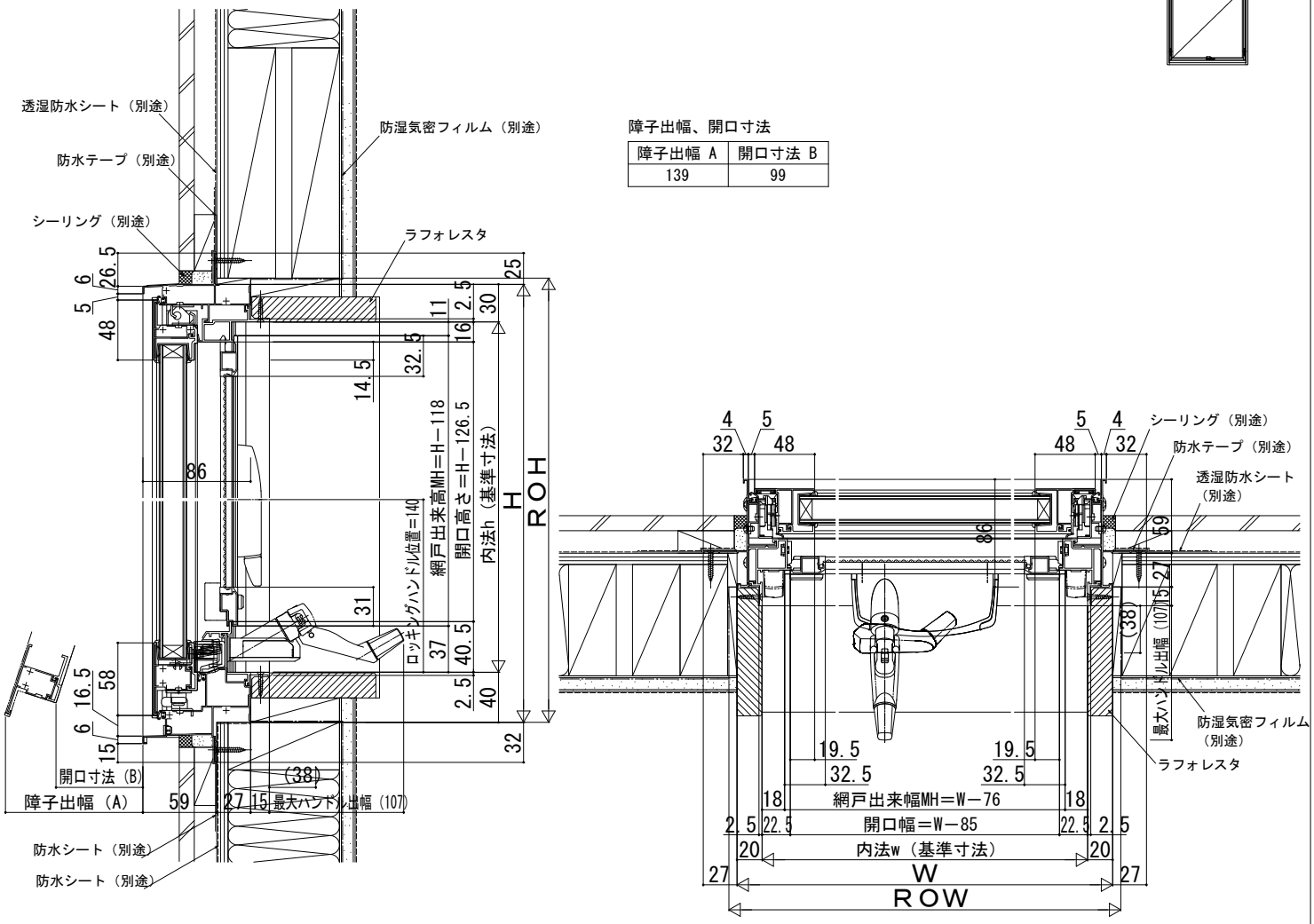
障子出幅 A	開口寸法 B
139	99