APW 430 たてすべり出し窓

在来

内観姿図

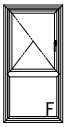

■たてすべり出し窓＋FIX段窓

- ●アングル付
- ●窓額縁納まり
- ●上げ下げロール網戸 XMWを取付けた場合

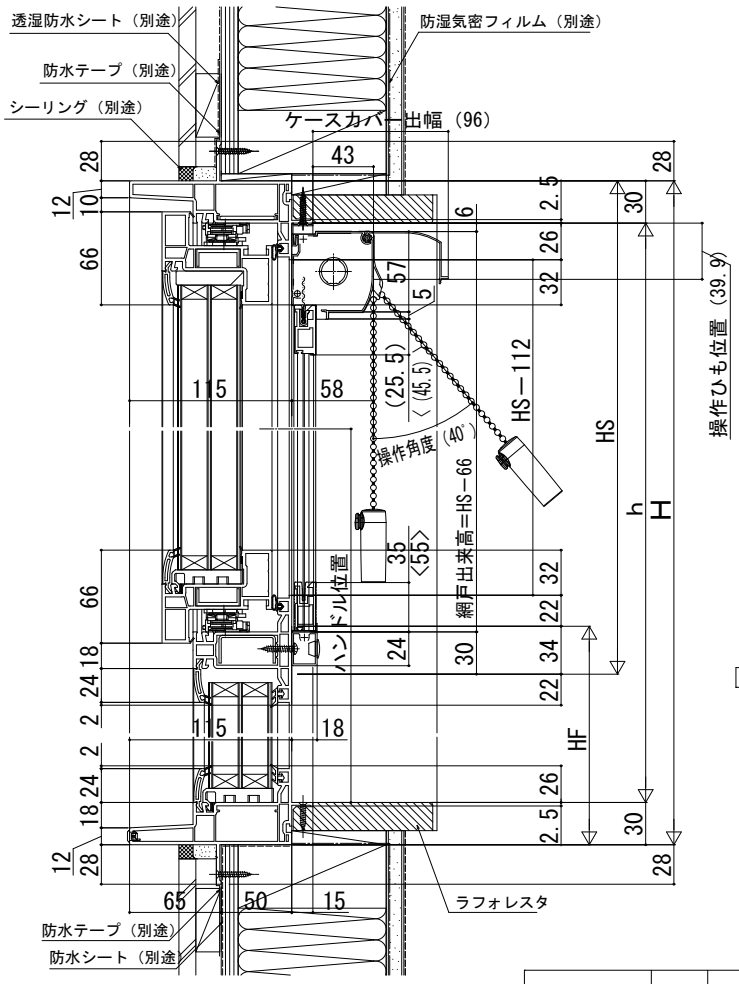

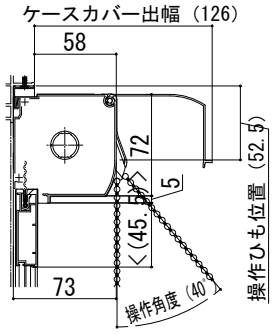

1,422＜HSの場合

W	開き角度	A	B	障子出幅 全開時 C	障子出幅 セーフティストッパー D
400≦W≦645	90°	40.1	W－230.1	W－76.5	(80)
645＜W≦786	85°	38.2	W－229.9	W×0.996－72.7	

ハンドル位置	
450≦HS≦570	HS／2＋HF－64
570＜HS	HS／2＋HF－144

注意事項

〔1,870≦Hの場合について〕

・1,870≦Hも窓タイプです。（テラスタイプではありません。）
掃除機や玩具とガラスの接触を防止する場合は、
ガラス面とフロア面が同じにならないように配慮してください。

〔上げ下げロール網戸について〕

＜　＞寸法は、W＜405または1,422＜HSの場合。

■たてすべり出し窓＋FIX連窓

- ●アングル付
- ●額縁納まり
- ●横引きロール網戸 を取付けた場合
- ●ウインドキャッチ連窓

WS	開き角度	A	B	障子出幅 全開時 C	障子出幅 セーフティストッパー D
400≦WS≦645	90°	40.1	WS－230.1	WS－76.5	(80)
645＜WS≦786	85°	38.2	WS－229.9	WS×0.996－72.7	
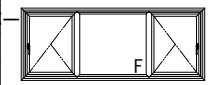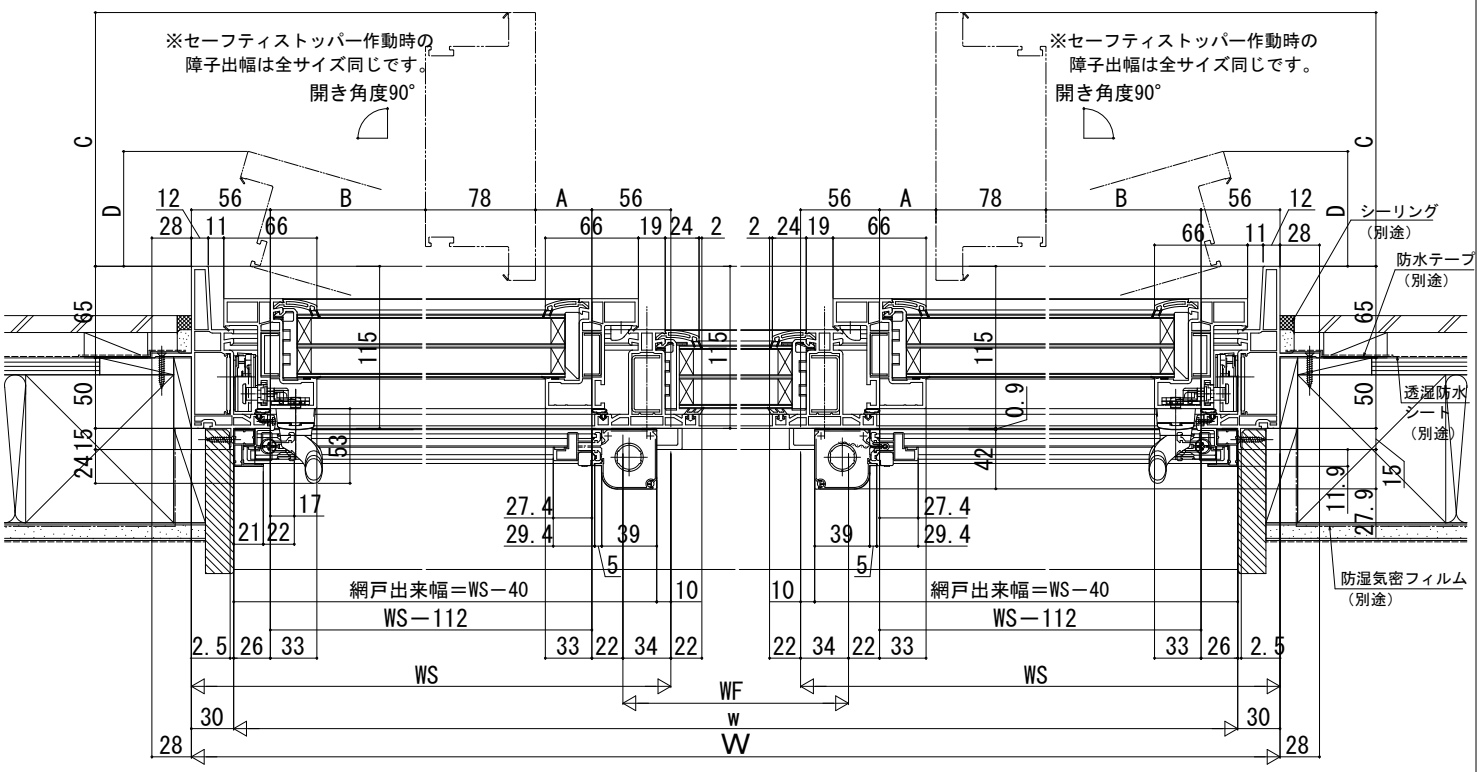
内観姿図