APW 430 すべり出し窓

在来

内観姿図

■すべり出し窓

- ●アングル付
- ●窓額縁納まり
- ●横引きロール網戸を取付けた場合

※網戸の設定については、すべり出し窓本体の規格サイズによって変わりますので
規格表ページをご確認ください。

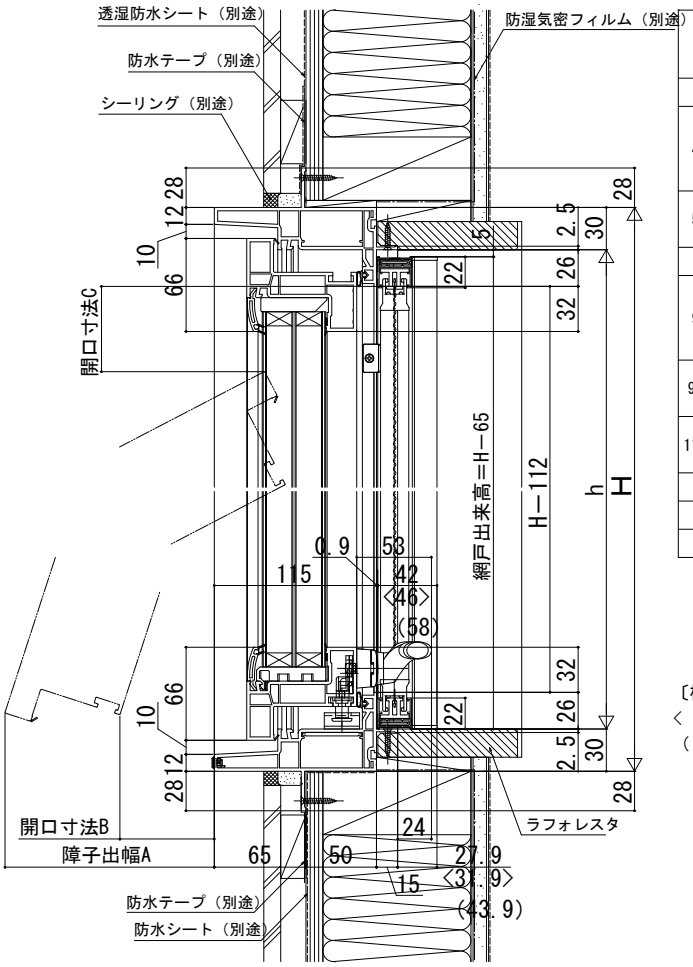

H		通常時			お掃除モード時		
		開き角度	障子出幅A	開口寸法B	開き角度	障子出幅A	開口寸法C
370≦H＜450		32.8°	0.542×(H-48)	0.542×(H-194)	－	－	－
450≦H≦570	(405≦W＜674)	30°	0.5×(H-61)	0.5×(H-221)	62.5°	0.887×(H-84)	60
	(674≦W＜1235)	18°	0.309×(H-56)	0.309×(H-321)	62.5°	0.887×(H-84)	60
	(1235≦W≦1690)	18°	0.309×(H-58)	0.309×(H-323)	－	－	－
570＜H≦770	(405≦W≦870)	18°	0.309×(H-56)	0.309×(H-321)	62.5°	0.887×(H-84)	60
	(870＜W≦1690)	18°	0.309×(H-58)	0.309×(H-323)	－	－	－
770＜H≦930		18°	0.309×(H-58)	0.309×(H-323)	－	－	－
930＜H≦970	(405≦W≦870) (1235＜W≦1500)	18°	0.309×(H-58)	0.309×(H-323)	－	－	－
	(870＜W≦1235)	18°	0.309×(H-56)	0.309×(H-321)	－	－	－
970＜H≦1170	(405≦W≦1235)	18°	0.309×(H-56)	0.309×(H-321)	－	－	－
	(1235＜W≦1500)	12.4°	0.215×(H-144)	0.215×(H-525)	－	－	－
1170＜H≦1200	(405≦W≦1235)	18°	0.309×(H-58)	0.309×(H-323)	－	－	－
	(1235＜W≦1500)	8.7°	0.151×(H-191)	0.151×(H-727)	－	－	－
1200＜H≦1270		8.7°	0.151×(H-191)	0.151×(H-727)	－	－	－
1270＜H≦1370		8.1°	0.141×(H-205)	0.141×(H-778)	－	－	－
1370＜H≦1500		7.2°	0.125×(H-225)	0.125×(H-870)	－	－	－
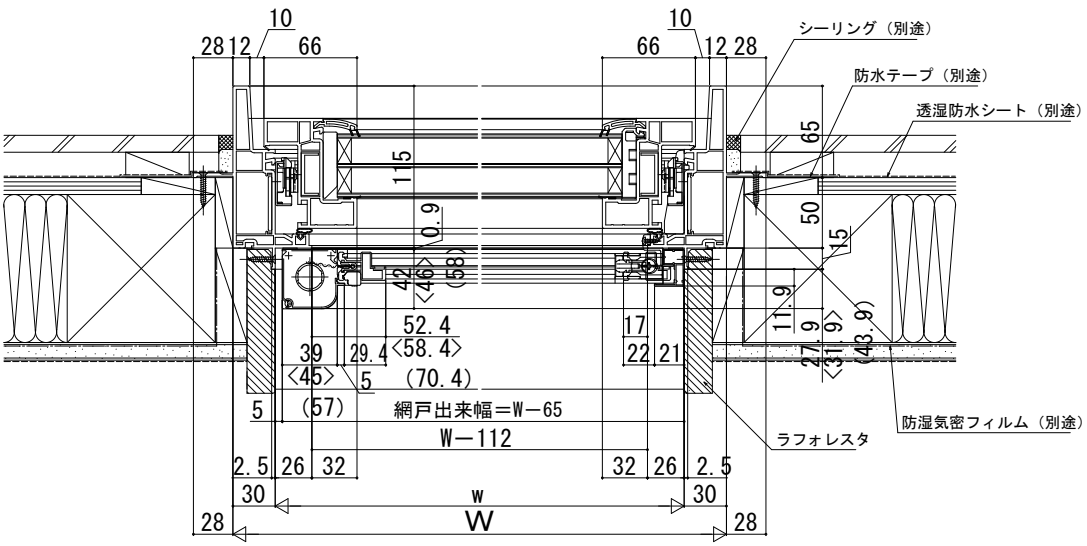
〔横引きロール網戸について〕
〈　〉寸法は、幅広タイプを表す。(800＜W≦1015)
(　) 寸法は、特大タイプを表す。(1015＜W)