APW 431 勝手口ドア

在来

内観姿図

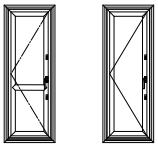

■勝手口ドア

- ●アングル付
- ●窓額縁納まり
- ●上げ下げロール網戸 XMWを取付けた場合

注意事項

・上げ下げロール網戸は、本図の納まりの場合、縦レールを切詰めてください。

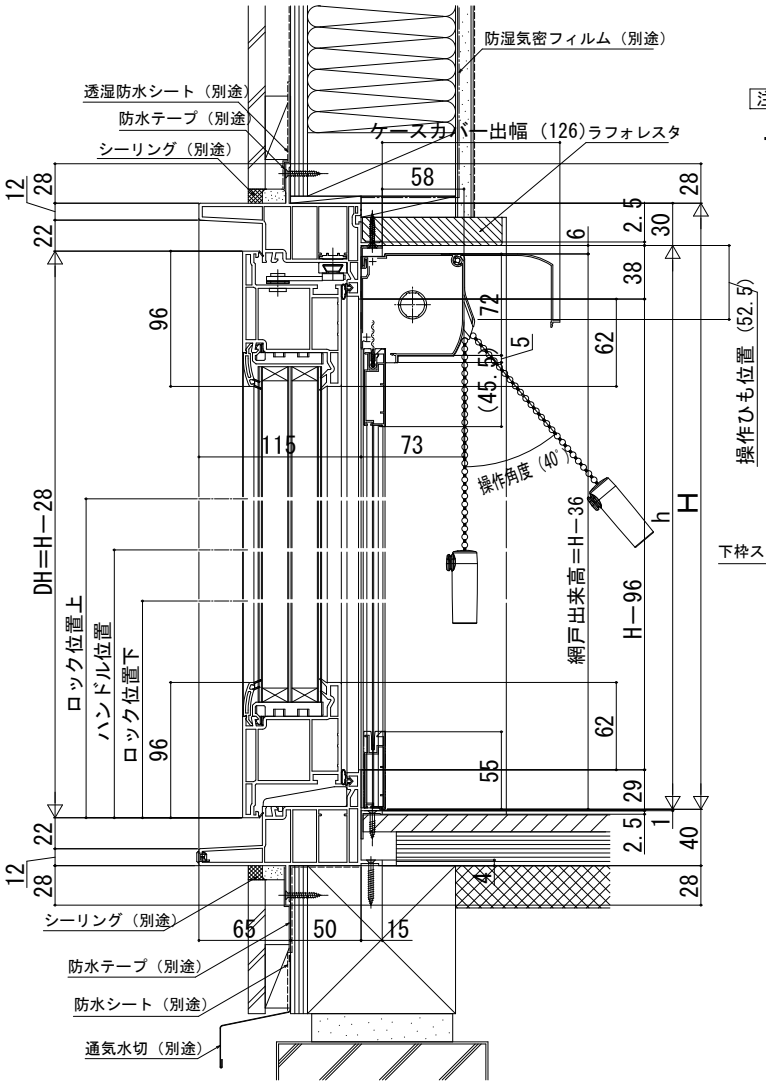

●下枠ステンレスカバー付

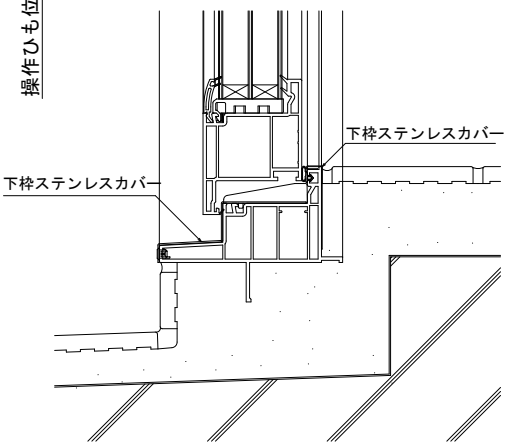
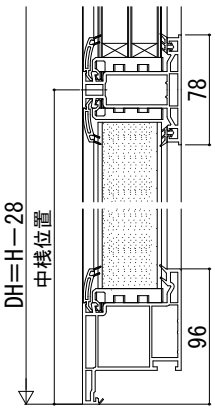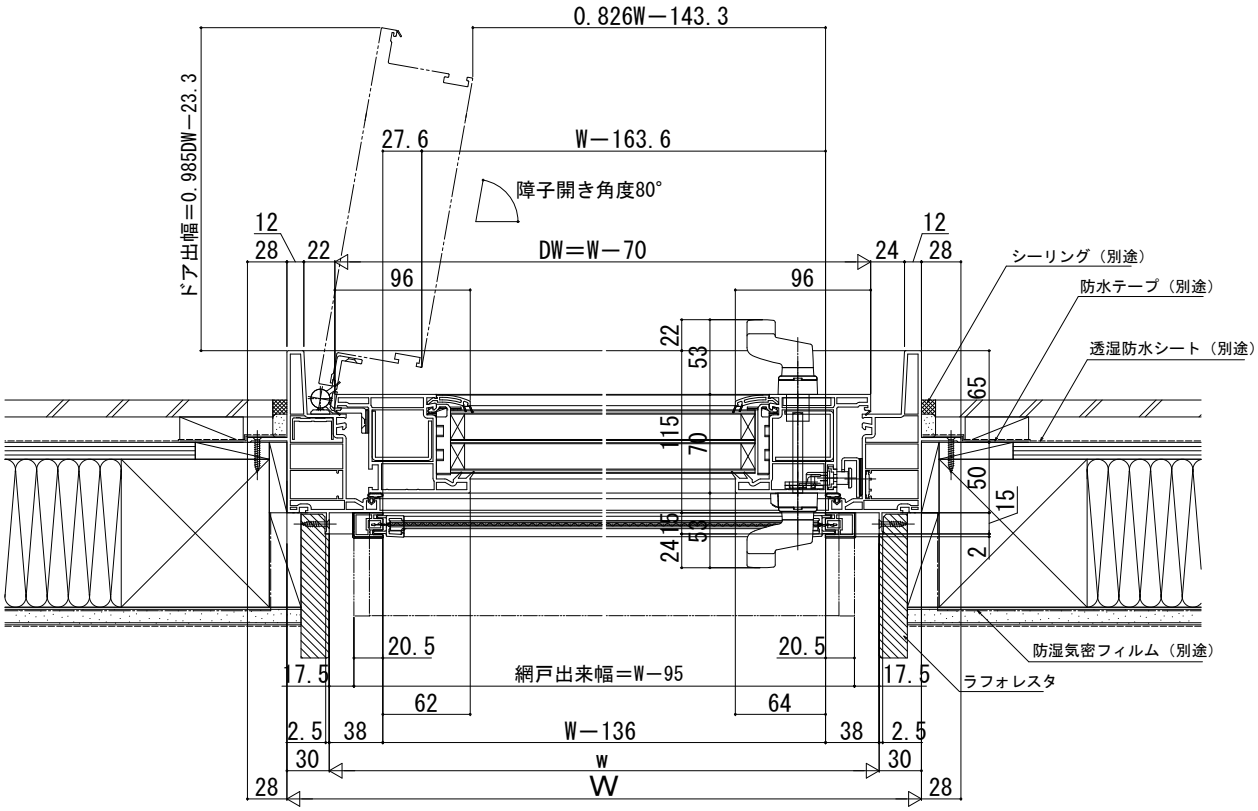
●断熱腰パネル付の場合