APW 431 アングル無枠
開き窓テラス

在来

外観姿図

■開き窓テラス　北海道規格

- ●アングル無
- ●クロス巻込み納まり
- ●横引きロール網戸を取付けた場合

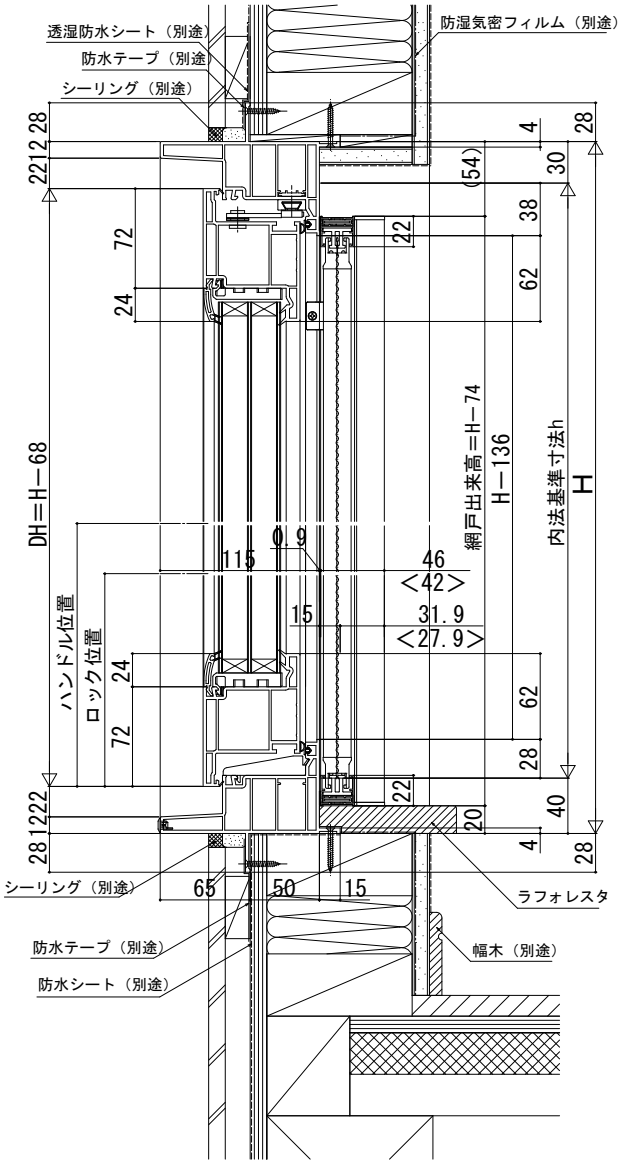

注意事項

〔横引きロール網戸について〕

・内装および額縁が干渉しないように納まり寸法をご参照ください。
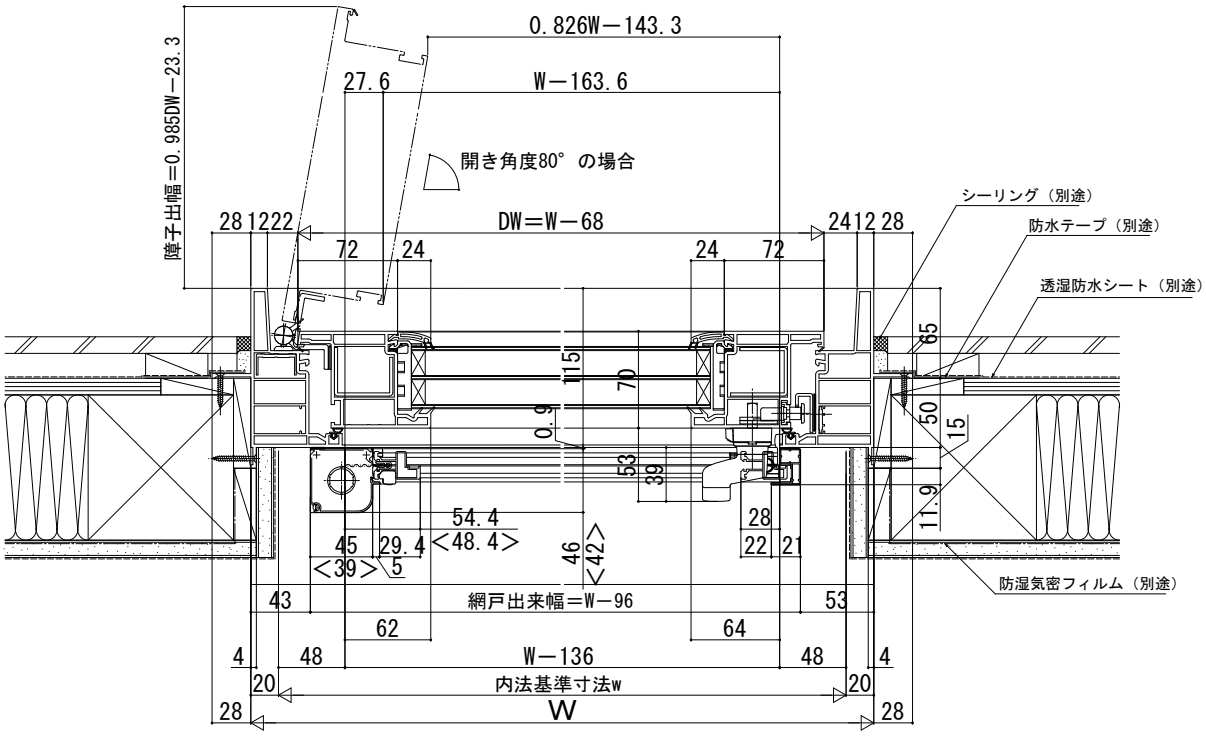
〈　〉寸法は、標準タイプを表す。（H≦1584）