APW 431 テラスドア

在来

内観姿図

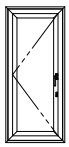

■テラスドア　本州規格

●アングル無

●クロス納まり

●上げ下げロール網戸 XMWを取付けた場合

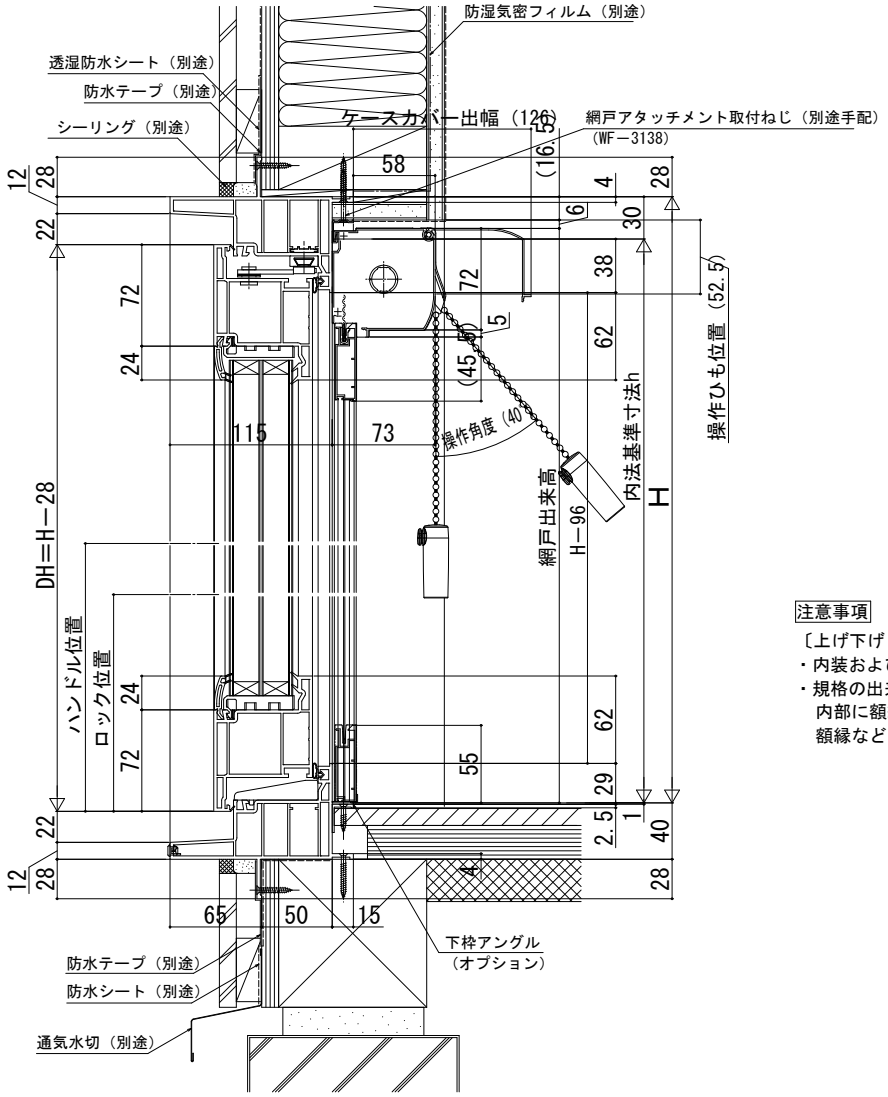

注意事項

〔上げ下げロール網戸について〕

・内装および額縁が干渉しないように納まり寸法をご参照ください。
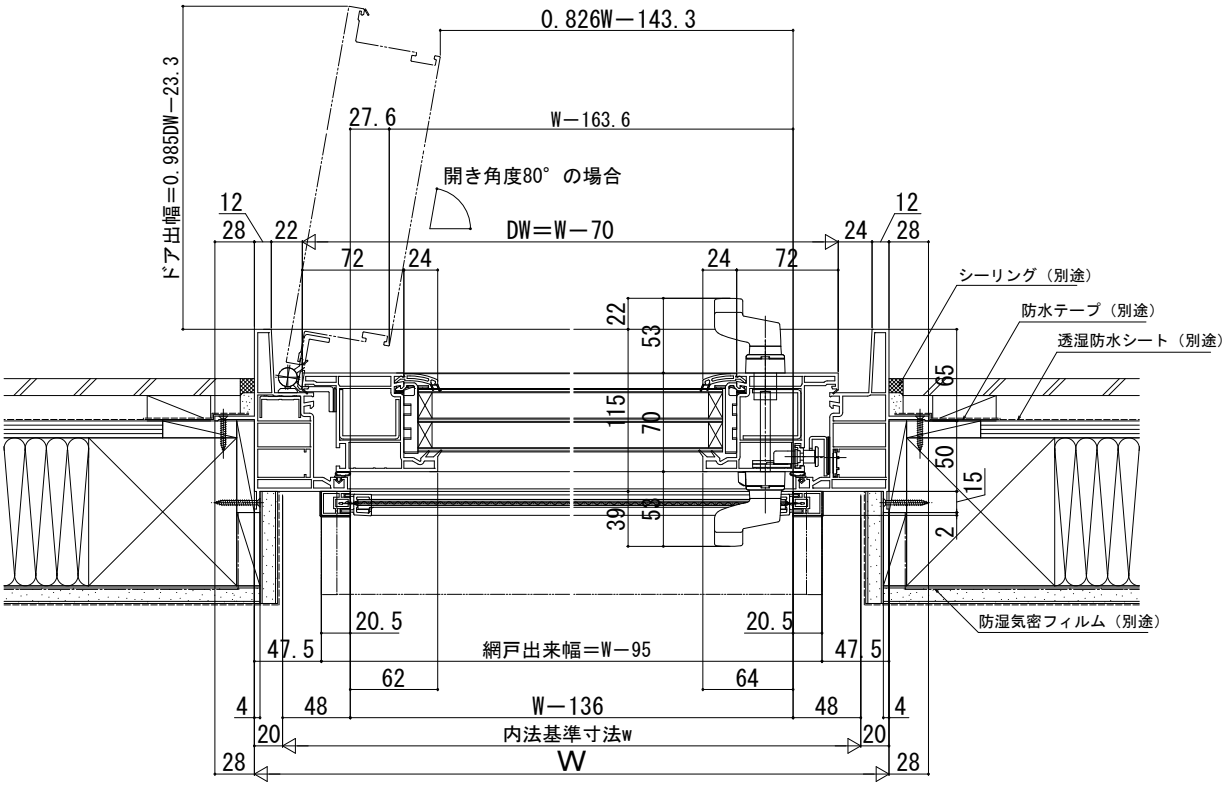
・規格の出来高寸法はH＋26です。
　内部に額縁などがつかない状態で規格寸法を設定していますので、
　額縁などを取付ける場合はたてレールを切詰めてください。