# APW 430 たてすべり出し窓

在来

内観姿図

■たてすべり出し窓
オペレーターハンドル仕様

| W | 開き角度 | A | B | C | D | E |
|---|---|---|---|---|---|---|
| 400≦W≦645 | 80° | 34 | W-227 | W×0.985-56.6 | W×0.191-17.1 | W×0.826-210.6 |
| 645＜W≦780 | 75° | 30.9 | W-224.5 | W×0.966-51.4 | W×0.191-16.4 | W×0.741-200.2 |

●アングル付
●窓額縁納まり
●固定網戸を取付た場合
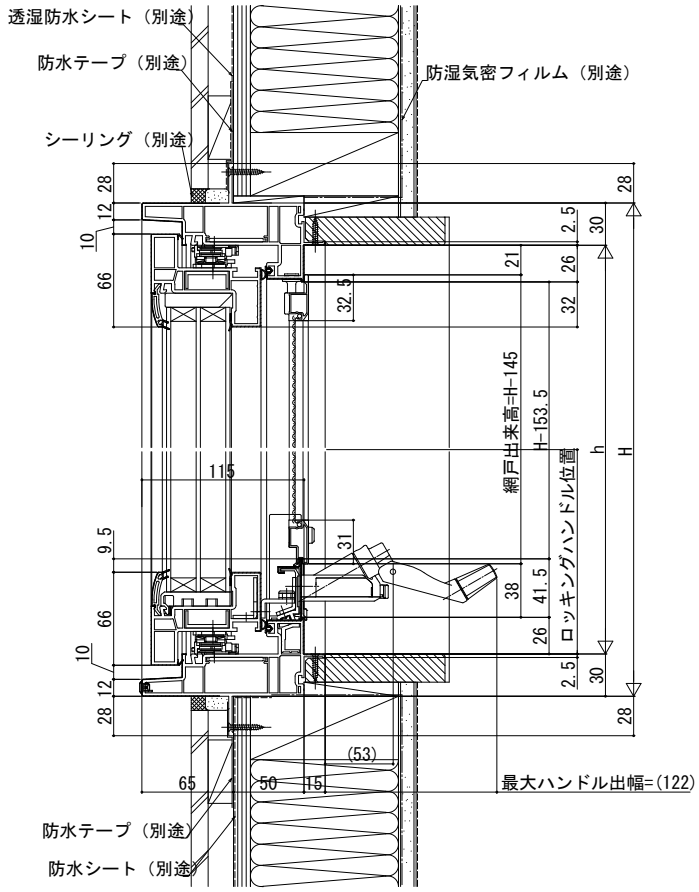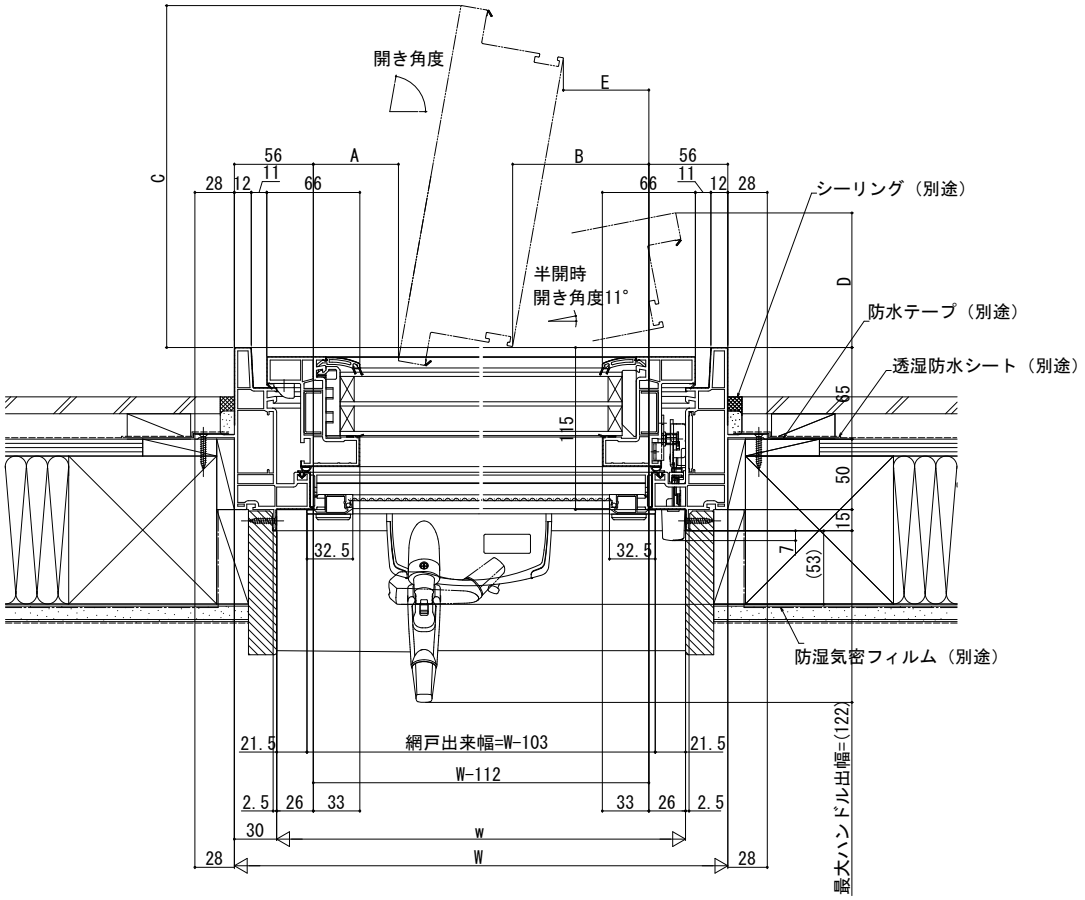
| ロッキングハンドル位置 | |
|---|---|
| 450≦H＜670 | H/2-30 |
| 670≦H | H/2-110 |