APW 430 たてすべり出し窓＋FIX連窓

■たてすべり出し窓＋FIX連窓　オペレーターハンドル仕様

在来

●アングル付
●窓額縁納まり
●固定網戸を取付た場合
●2連窓

W	開き角度	A	B	C	D	E
400≦W≦645	80°	34	W-227	W×0.985-56.6	W×0.191-17.1	W×0.826-210.6
645＜W≦780	75°	30.9	W-224.5	W×0.966-51.4	W×0.191-16.4	W×0.741-200.2

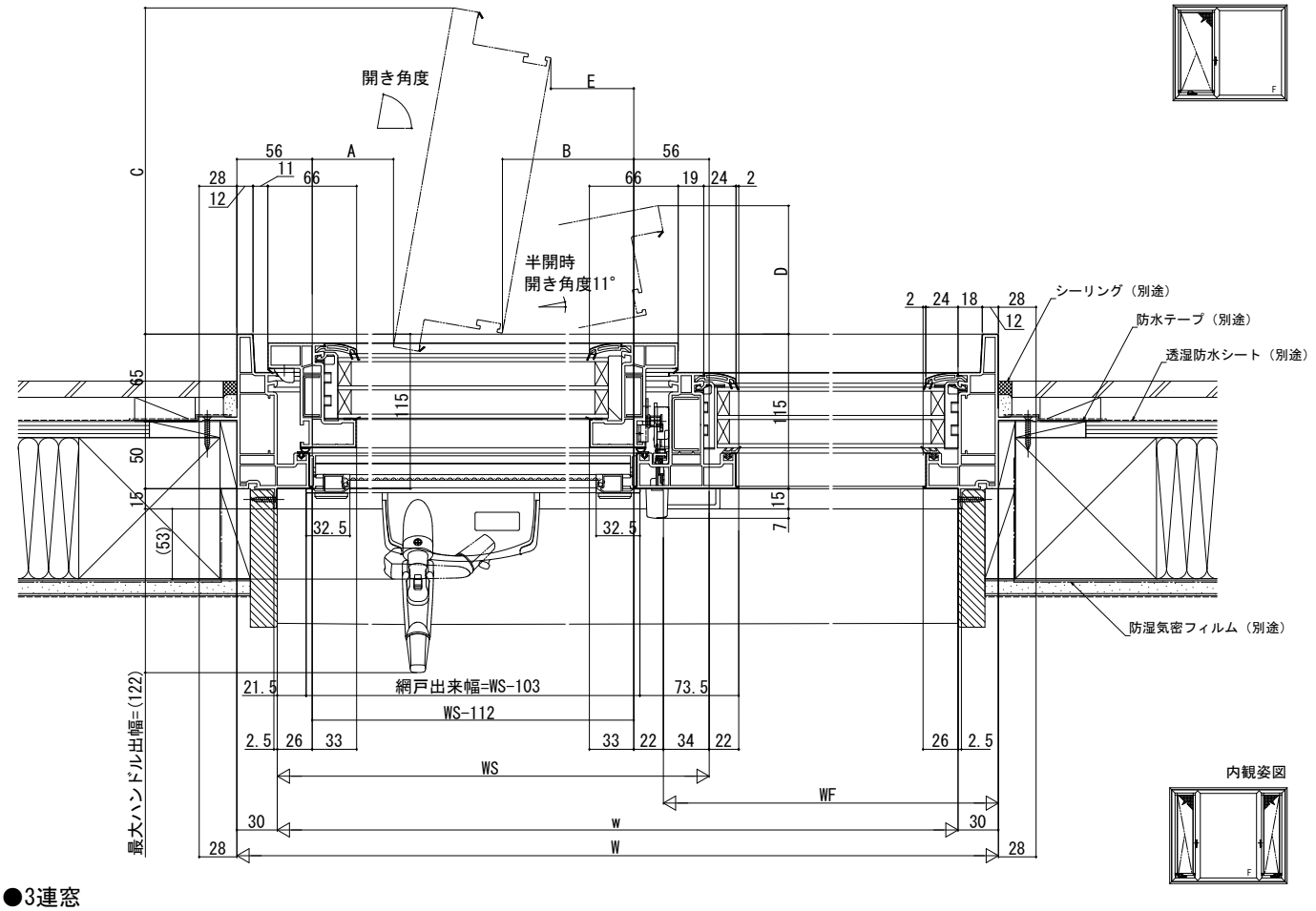
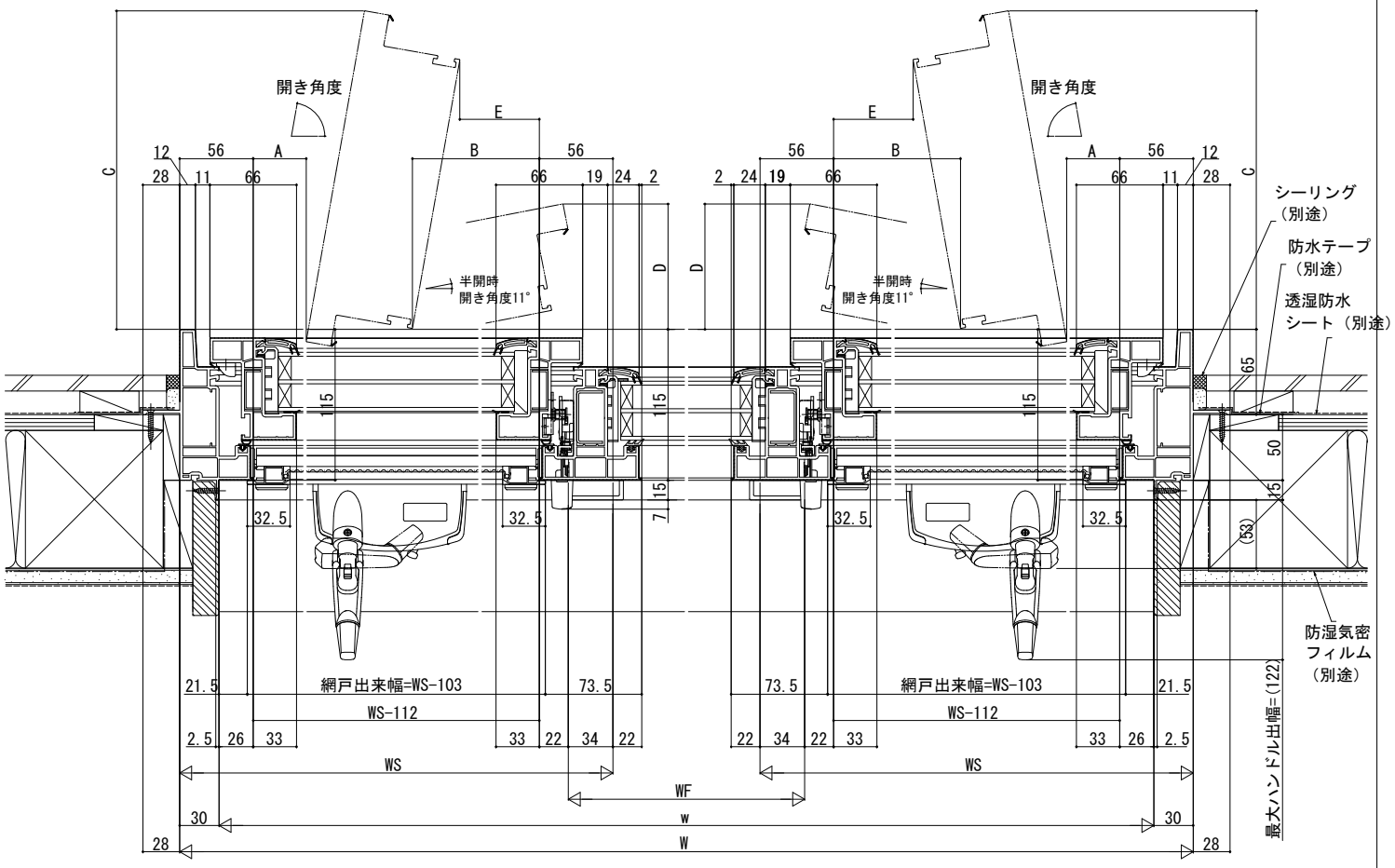
●3連窓