APW 430 高所用すべり出し窓

■高所用すべり出し窓

●アングル付

●高窓用オペレーターを取付けた場合

注意事項
・操作ひもに干渉しないよう、C寸法を215mm以下におさえてください。
　215mmを超える場合は、電動ユニットをご使用ください。
＜操作ひも可動範囲について＞
・オペレーターの下に棚などを設置する場合は操作ひもの可動スペースを確保してください。
　※開閉ノブを引くと最大で550mm程度可動します
　　300mmで5回、400mmで4回程度の操作で窓を開ける（閉める）ことができます
　　（操作回数はサイズにより異なる場合があります）
・斜めに操作する場合は30°までを目安としてください

在来

内観姿図

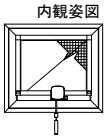

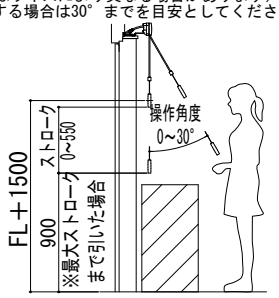

呼称高	H	通常時 開き角度	障子出幅A	開口寸法B
03	370	25°	144	58
033	400	23°	144	58
043	500	16°	144	58
05	570	15°	155	69
07	770	11°	155	69
09	970	9°	155	69
11	1170	7°	155	69
サイズオーダー	370<H≦400	23°	144	58
	400<H≦499	18°	144	58
	499<H≦569	14°	144	58
	569<H≦770	11°	155	69
	770<H≦970	9°	155	69
	970<H≦1170	7°	155	69

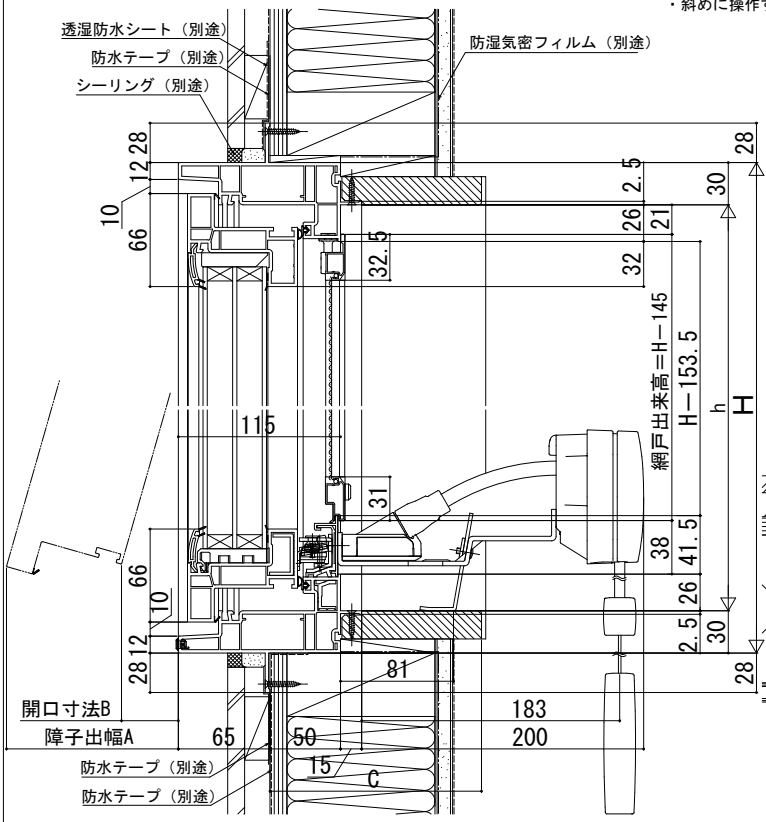

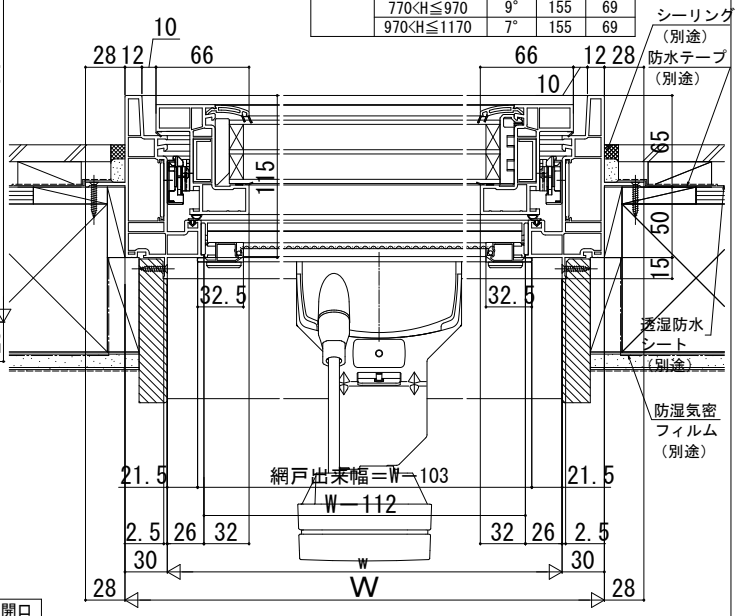

●端部操作仕様（右勝手）の場合

呼称高	H	開き角度	障子出幅A	開口寸法B
03	370	17°	99	14
05	570	14°	136	53
サイズオーダー	370≦H≦499	12°	99	14
	499＜H≦570	14°	136	53

内観姿図

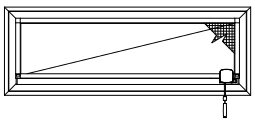

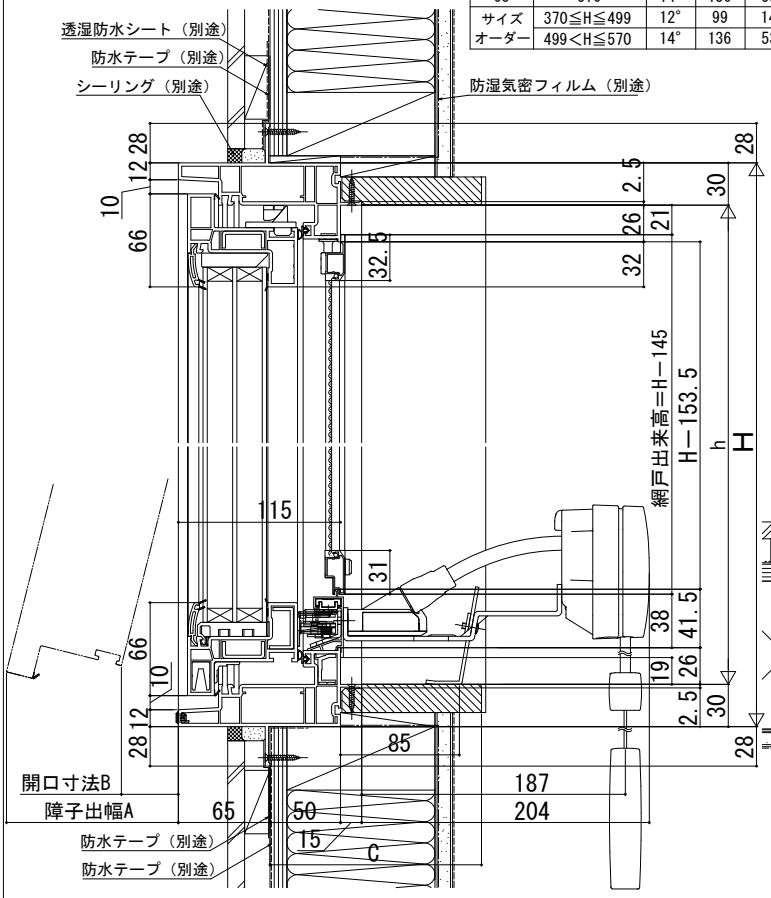

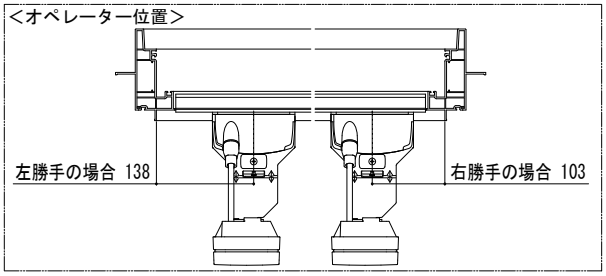
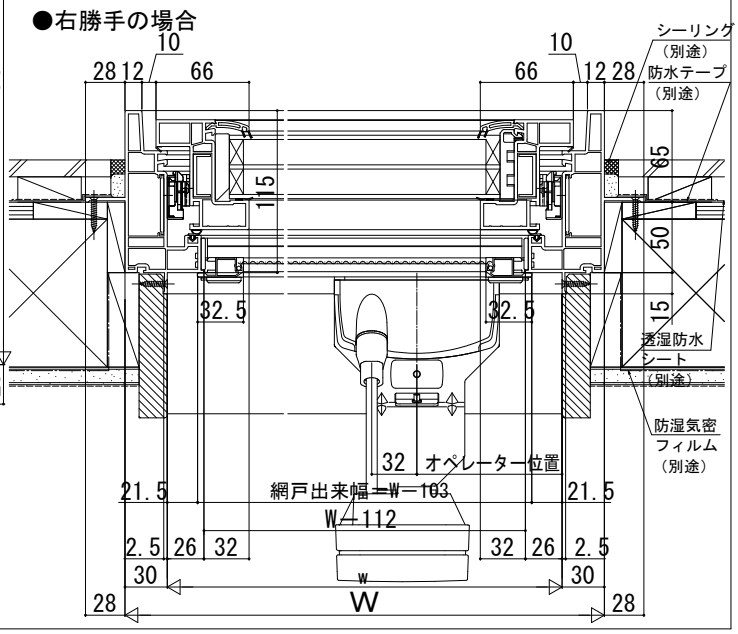
●右勝手の場合