# APW 430 高所用すべり出し窓

在来

## ■高所用すべり出し窓

●アングル無

●折れハンドルを取付けた場合

内観姿図

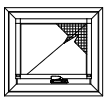

| 呼称高 | H | 通常時 | | |
|---|---|---|---|---|
| | | 開き角度 | 障子出幅A | 開口寸法B |
| 03 | 370 | 25° | 144 | 58 |
| 033 | 400 | 23° | 144 | 58 |
| 043 | 500 | 16° | 144 | 58 |
| 05 | 570 | 15° | 155 | 69 |
| 07 | 770 | 11° | 155 | 69 |
| 09 | 970 | 9° | 155 | 69 |
| 11 | 1170 | 7° | 155 | 69 |
| サイズオーダー | 370<H≦400 | 23° | 144 | 58 |
| | 400<H≦499 | 18° | 144 | 58 |
| | 499<H≦569 | 14° | 144 | 58 |
| | 569<H≦770 | 11° | 155 | 69 |
| | 770<H≦970 | 9° | 155 | 69 |
| | 970<H≦1170 | 7° | 155 | 69 |

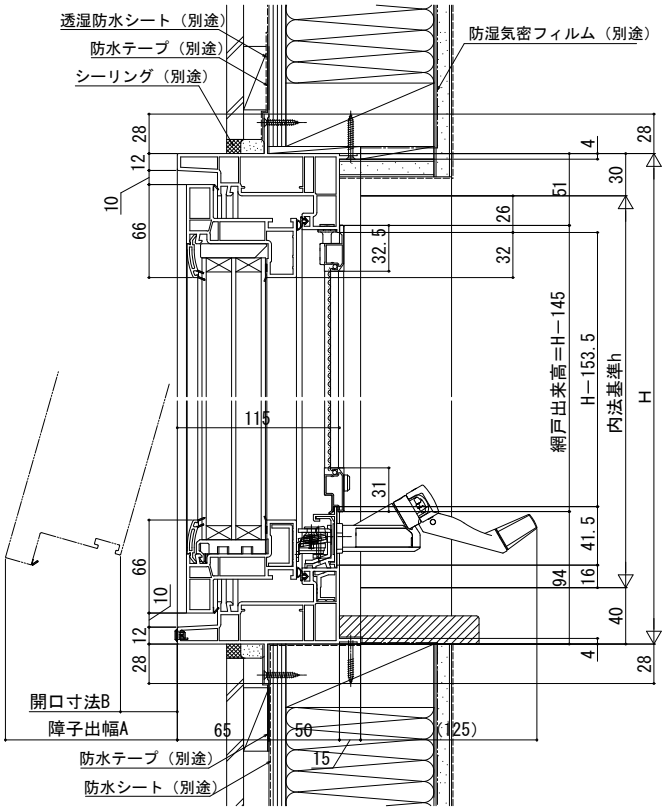


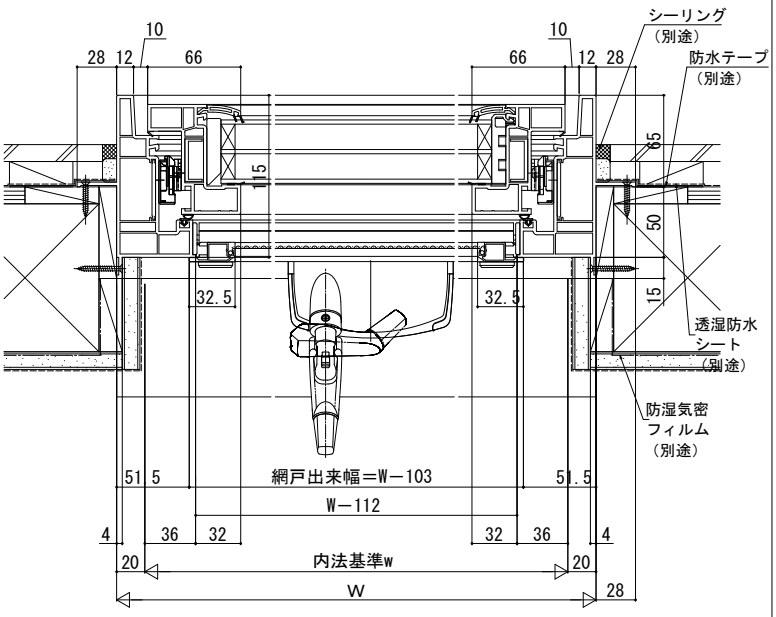


●端部操作仕様（右勝手）の場合

| 呼称高 | H | 開き角度 | 障子出幅A | 開口寸法B |
|---|---|---|---|---|
| 03 | 370 | 17° | 99 | 14 |
| 05 | 570 | 14° | 136 | 53 |
| サイズオーダー | 370≦H≦499 | 12° | 99 | 14 |
| | 499＜H≦570 | 14° | 136 | 53 |

内観姿図

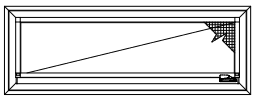

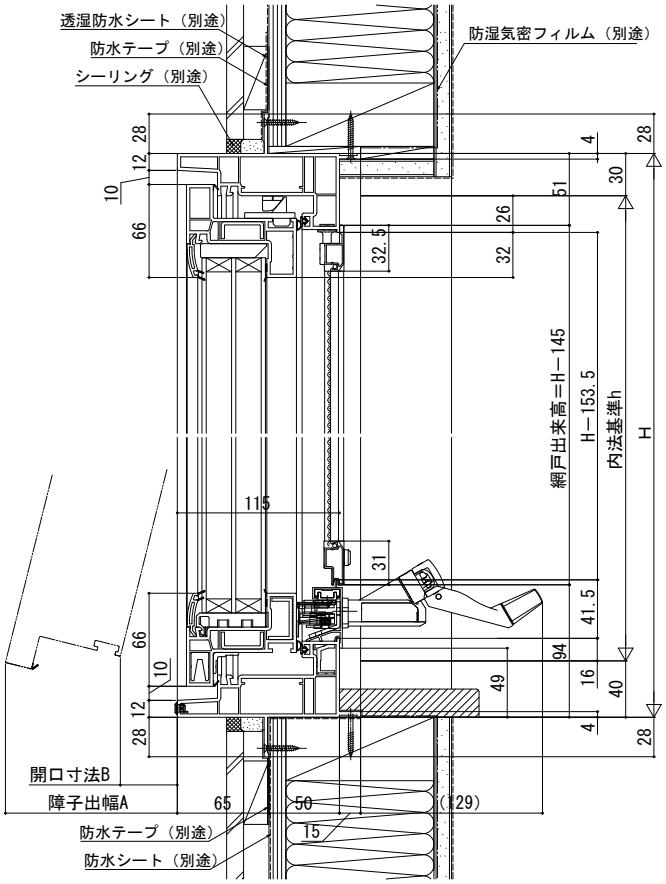


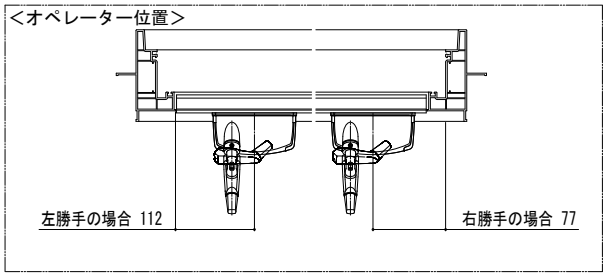

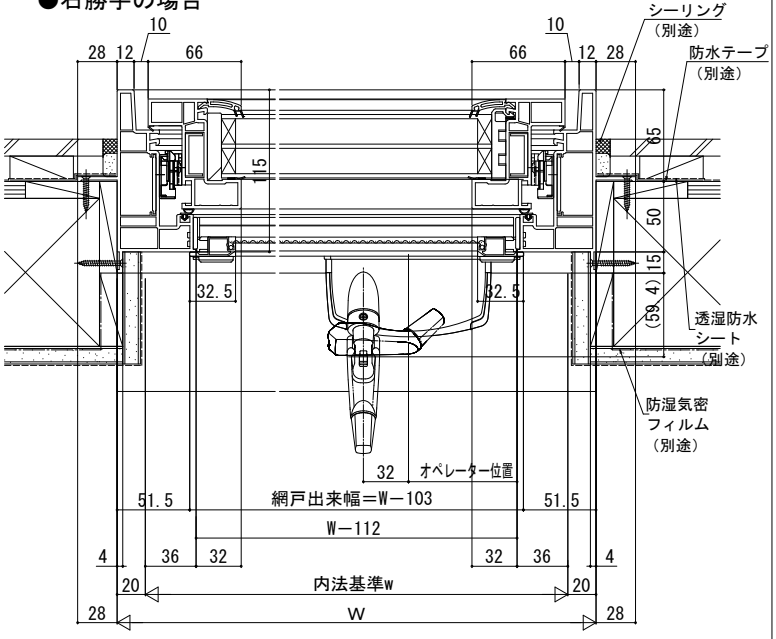
●右勝手の場合