APW 430 たてすべり出し窓

在来

内観姿図

■付加断熱工法（インセット納まり）参考納まり

- ●たてすべり出し窓
- ●アングル付
- ●額縁納まり
- ●断熱材厚さ：100mm、水切見込み：120mmの場合

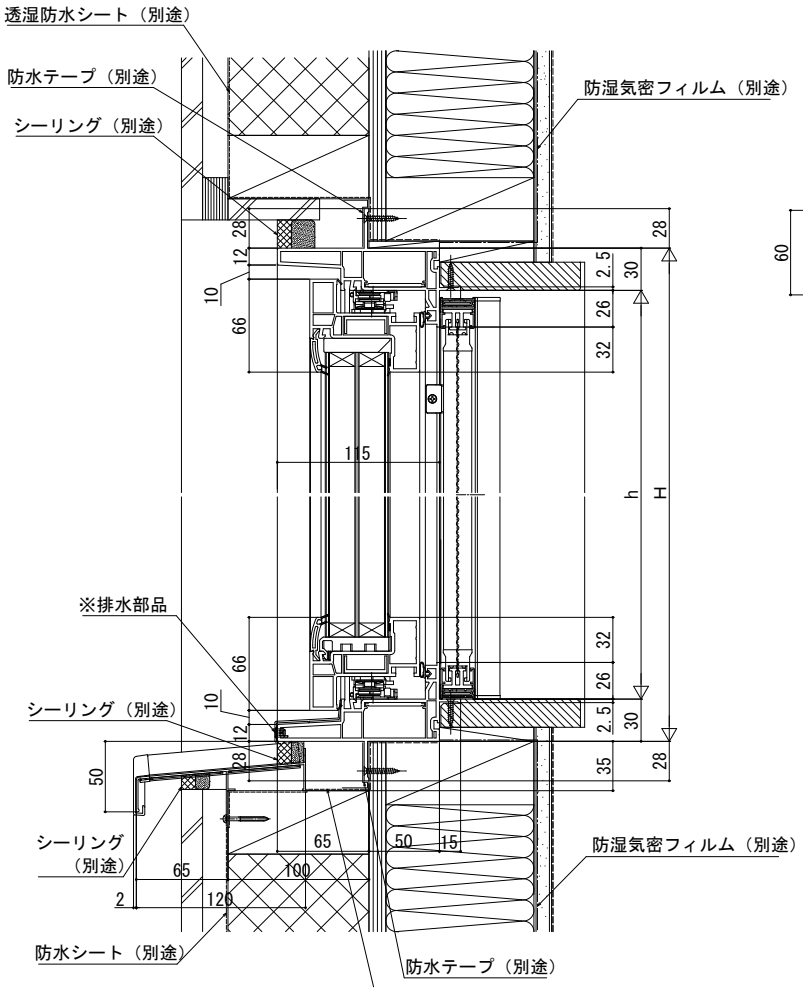

●水切を現地で切詰めて取付ける場合

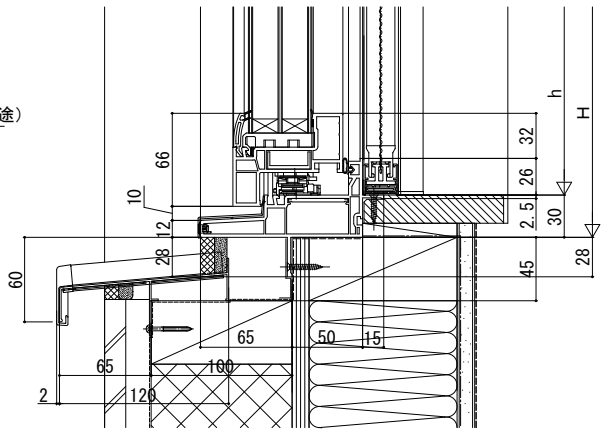

●断熱材厚さ：60mm、水切見込み：90mmの場合

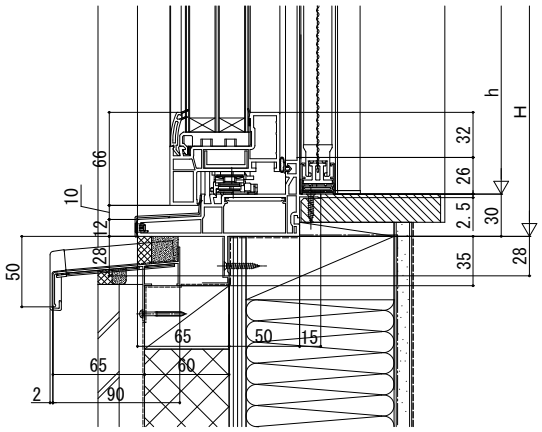

水切の裏側に水が浸入することがあるため、躯体の防水処理および排水経路の確保を行ってください。
水は水切の排水穴から通気層に排水されます。

※下枠に排水部品があります。
排水部品を塞ぐと漏水の原因となりますので、絶対に塞がないでください。

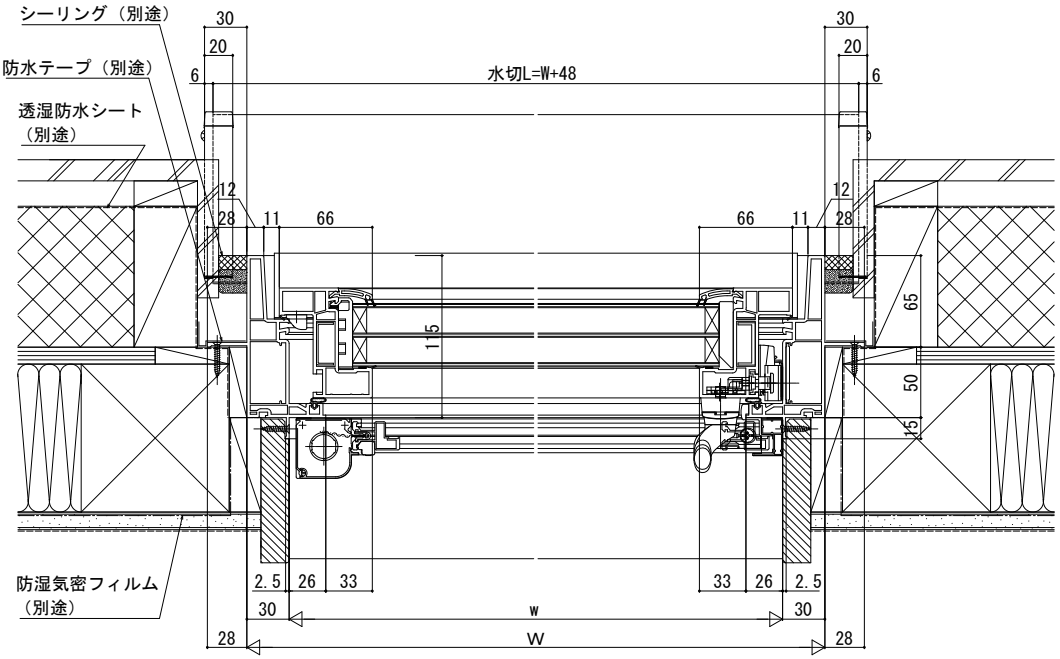
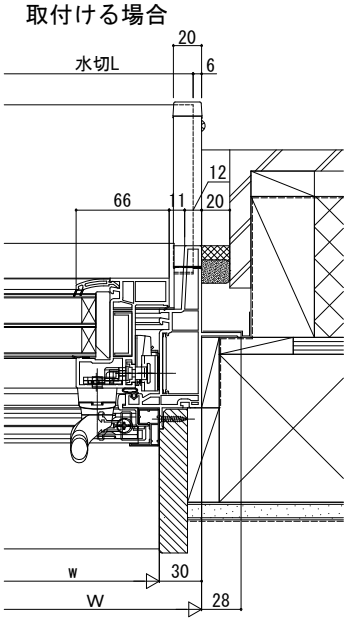
●水切を現地で切詰めて取付ける場合