ヴェナートD30 BJD ALC納まり参考例・RC納まり参考例

■断熱玄関ドア ヴェナート D30 BJD 片開き枠
■D2・D4仕様
■ALC納まり参考例

本商品は土間納まり専用商品です。

●D2仕様

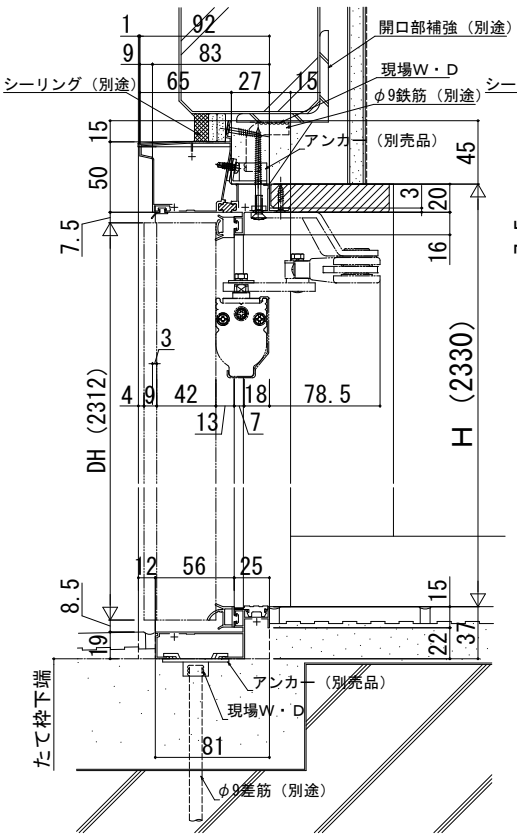

●D4仕様

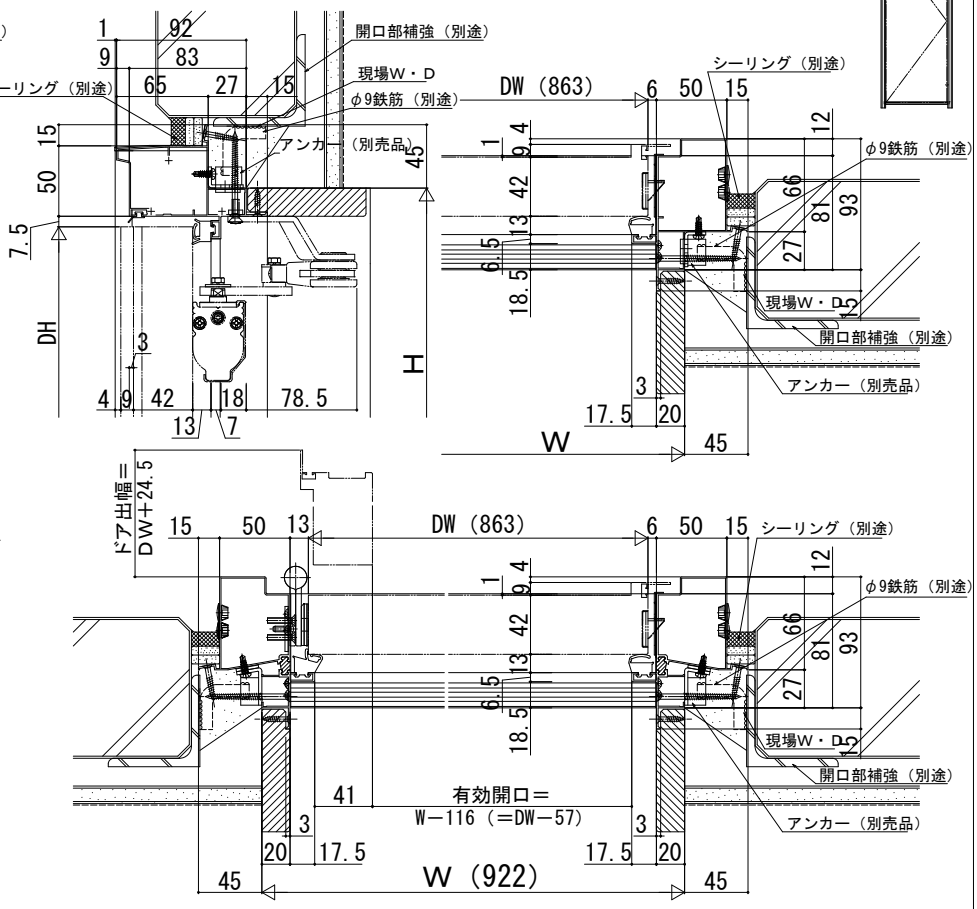

■RC納まり参考例

●D2仕様

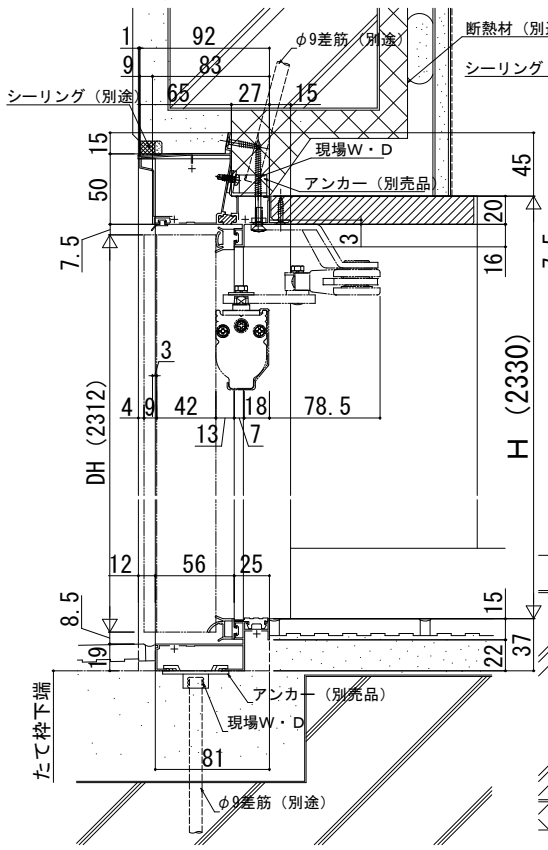
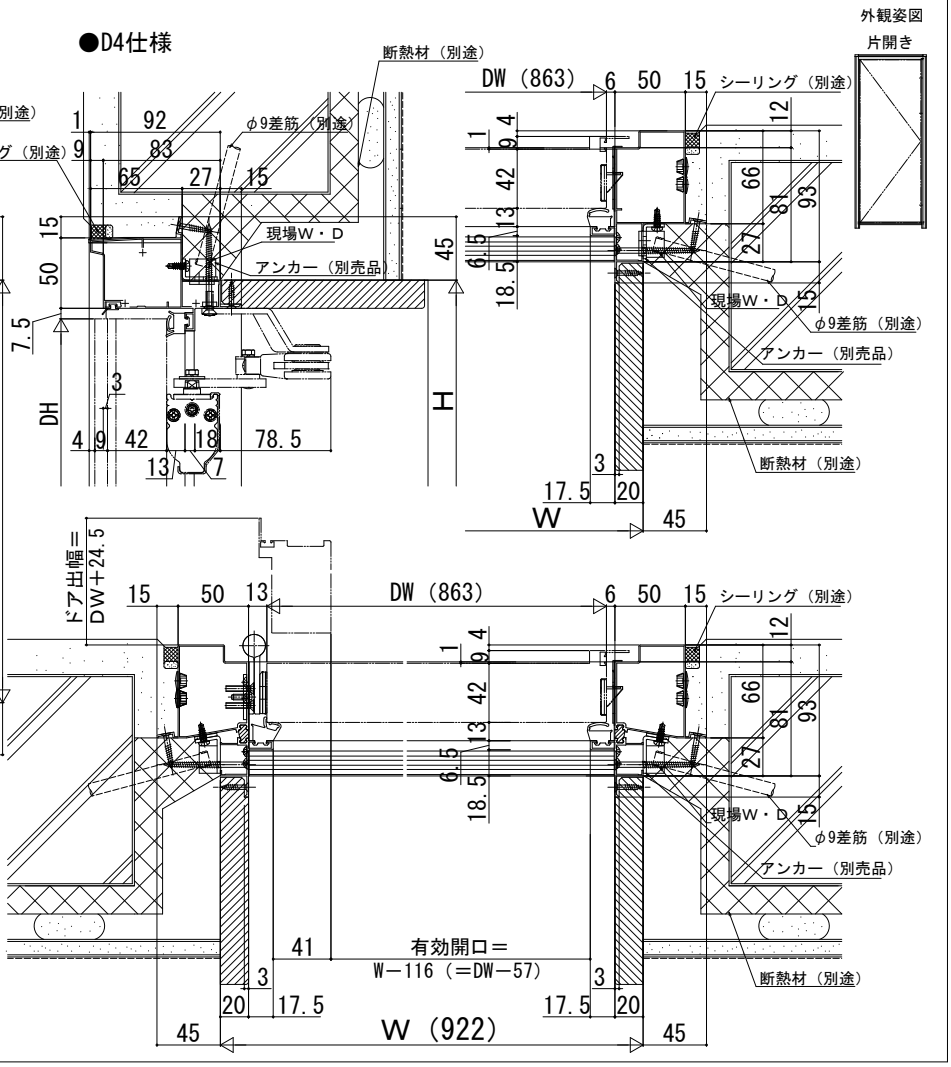
●D4仕様