インテリアドアシリーズ famitto 室内引戸 famitto G ガラスタイプ 直付枠 片引き戸(3枚建) 上吊りタイプ

■室内引戸片引き戸(3枚建)上吊り

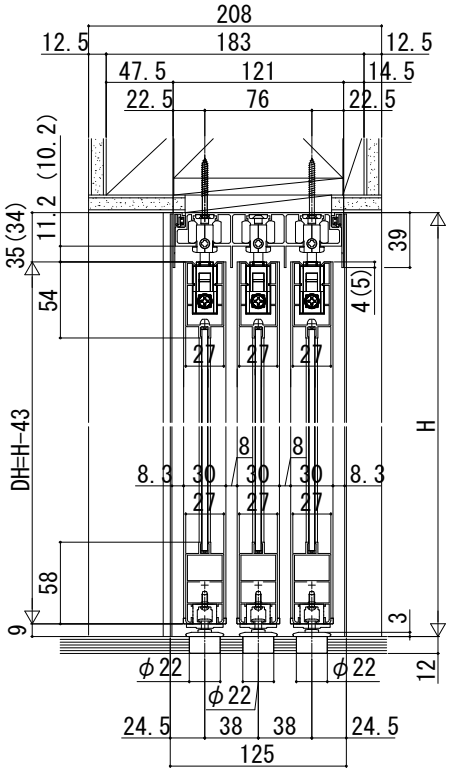

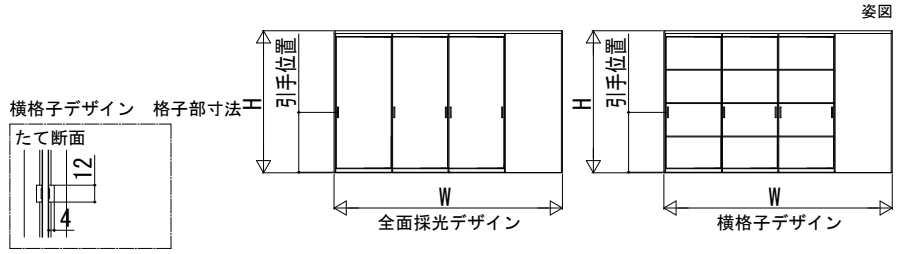

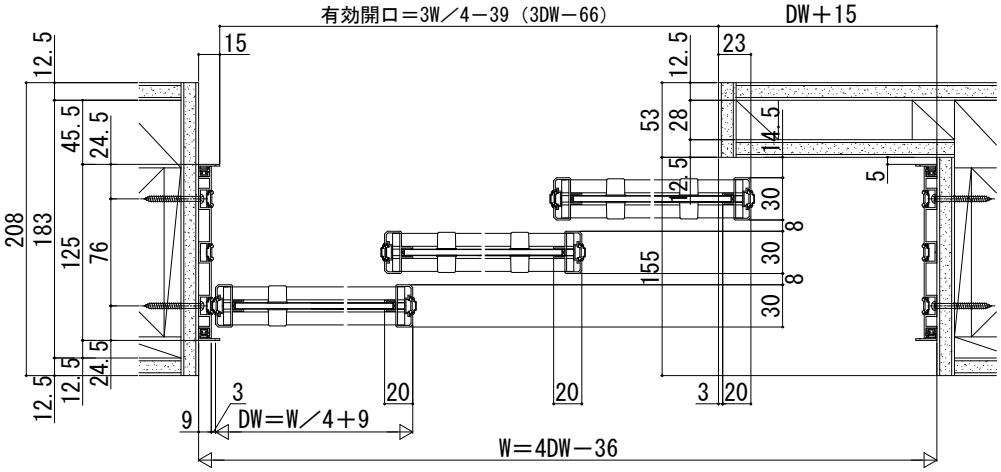
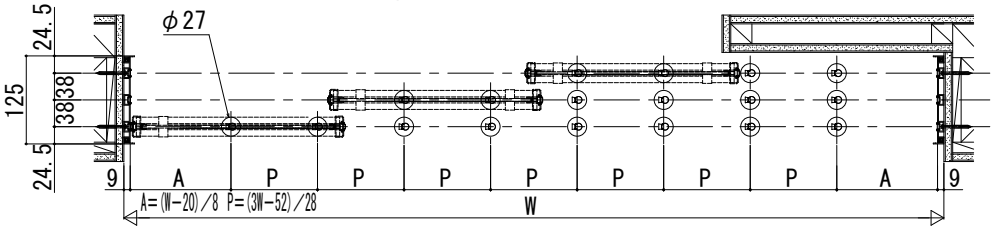
●マグネットガイドピン取付位置