インテリアドアシリーズ famitto 室内引戸 famitto G ガラスタイプ アウトセット片引き戸 壁付

■アウトセット引戸片引き戸 壁付

●壁付

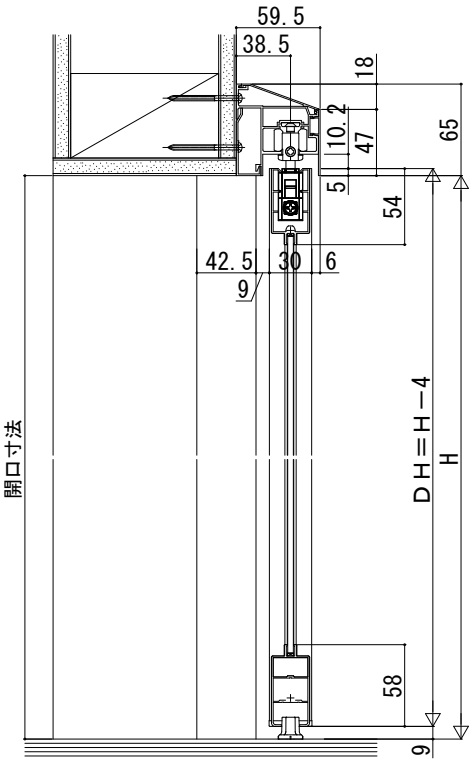

横格子デザイン　格子部寸法

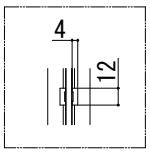

<左勝手の場合>
姿図

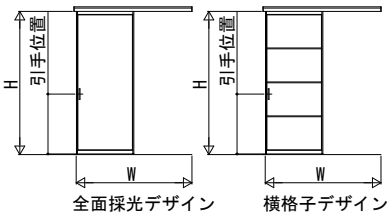

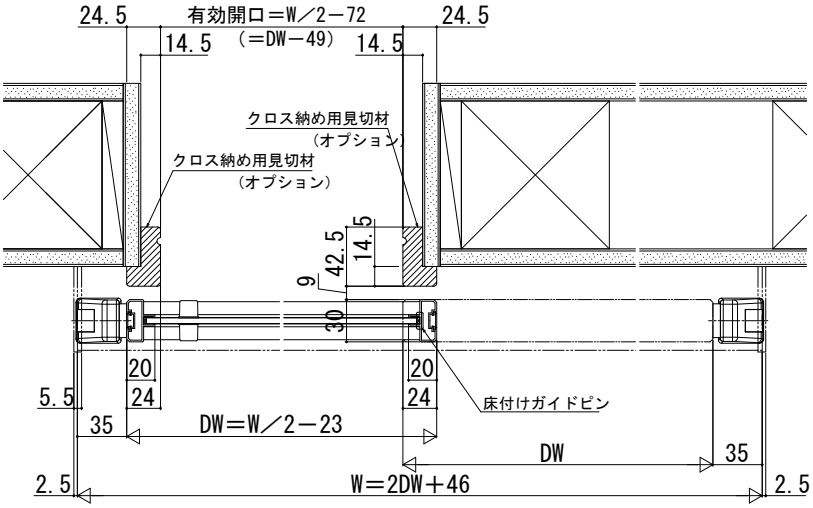

●壁付 入隅納まり

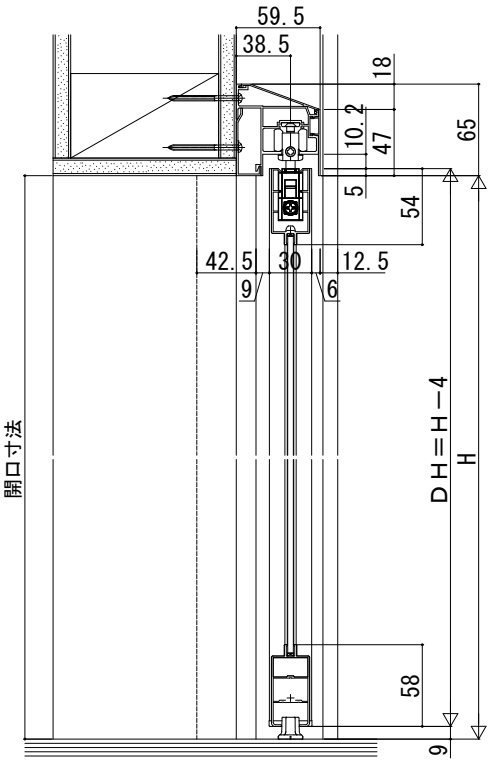

横格子デザイン　格子部寸法

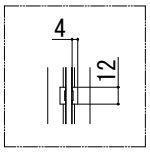
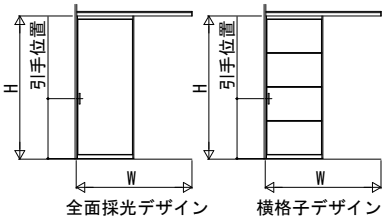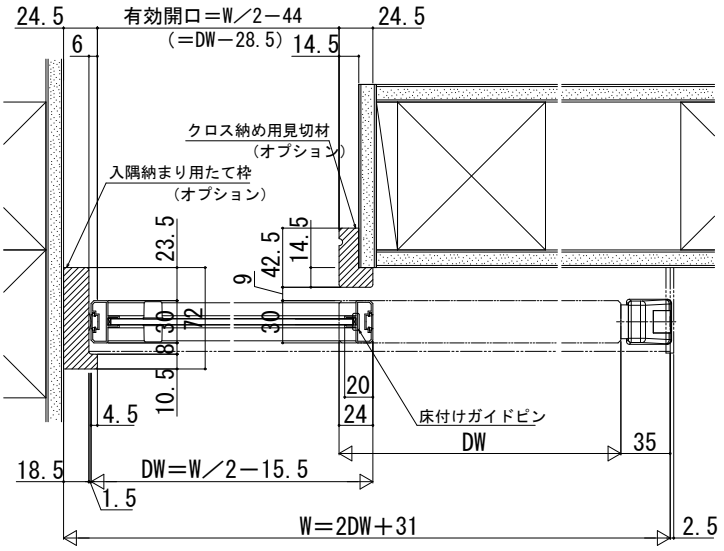
姿図