室内引戸・間仕切 片引き戸　ラウンドレール

■埋込敷居の場合

※図はスキニー幅木（3mm厚）を使用した場合を示す。
※（）内寸法は直付敷居の場合を示す。
※【】内は石膏ボード厚12.5mmの場合の寸法を示す。

引手位置

障子サイズ（DH）	引手位置
1,507≦DH<2,200	850
2,200≦DH≦2,692	900

<左勝手の場合>

姿図

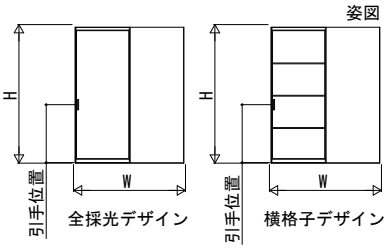

袖壁側

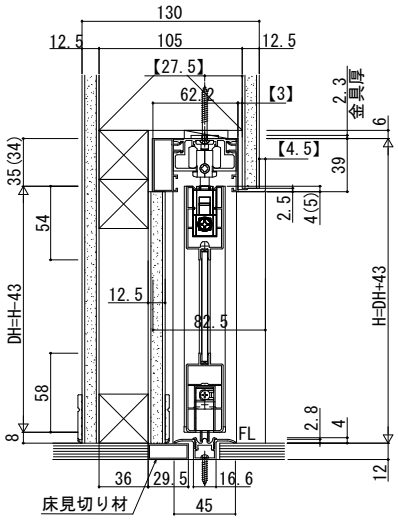

開口側

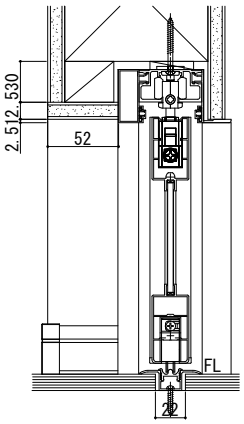

横格子デザイン　格子部寸法

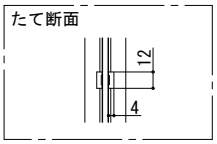

入隅納まりの場合

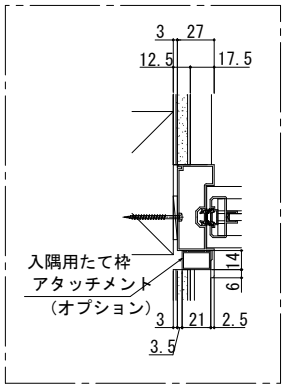

直付敷居の場合

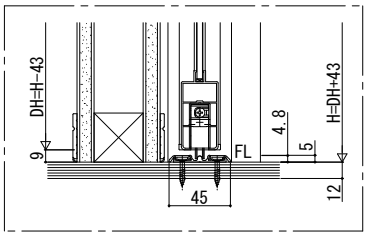

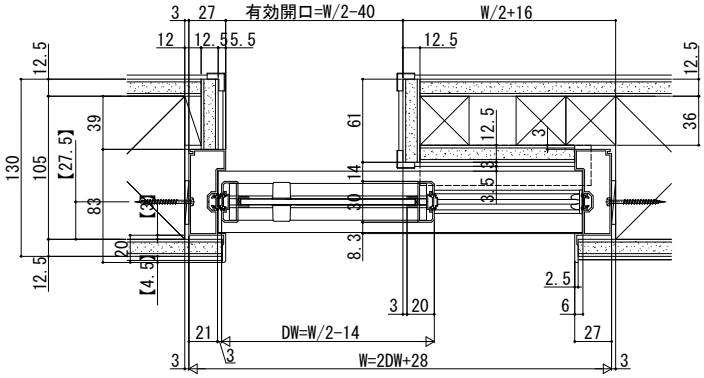

枠アングル部拡大図

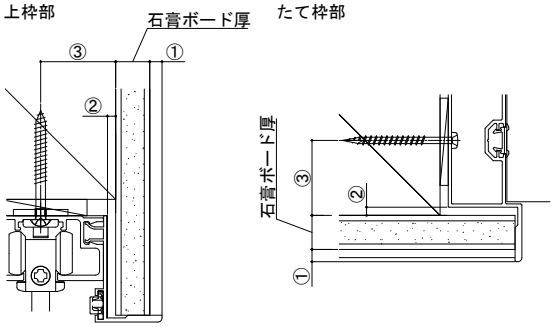

石膏ボード厚	①	②	③
15	5	0	24.5
12.5	4.5	3	27.5
9.5	4.5	6	30.5

①枠アングル部の壁面からの出寸法
②枠と柱面のチリ
③柱面から枠施工ねじまでの距離
の寸法は、石膏ボード厚によって異なります。

床貼り寸法

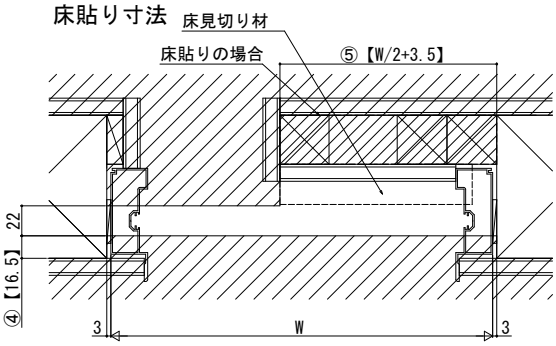

石膏ボード厚	④	⑤
15	13.5	W/2+1
12.5	16.5	W/2+3.5
9.5	19.5	W/2+6.5