# ドアリモ 玄関ドア D30 防火ドア

外観姿図

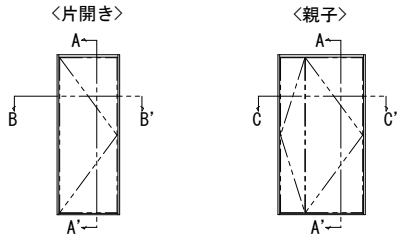


●ドア部　片開き　D2・D3（B－B’断面）

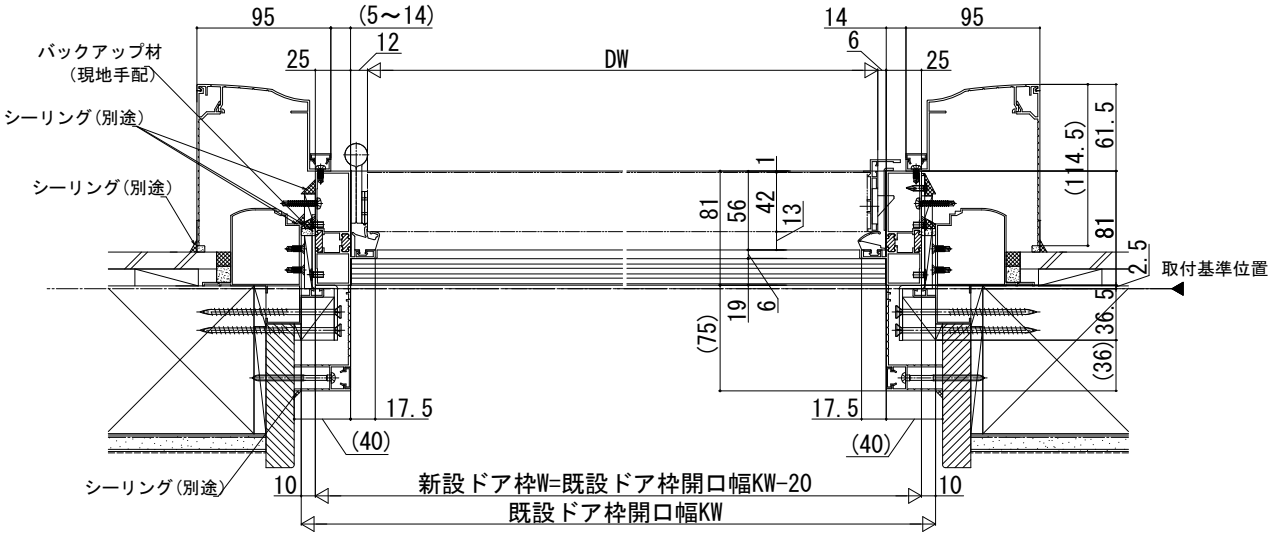

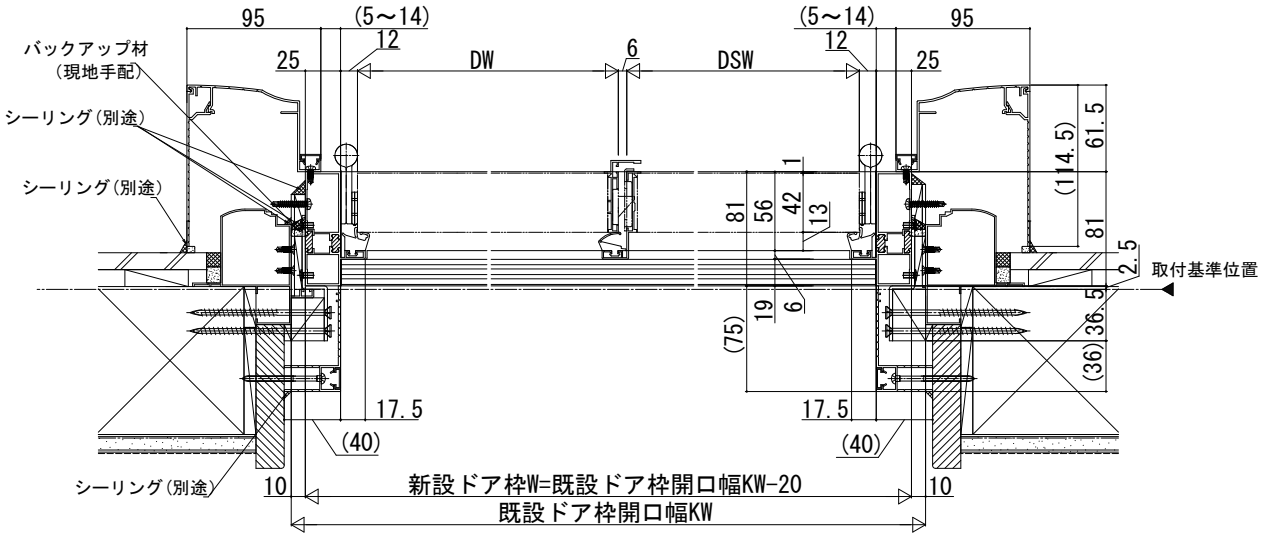
●ドア部　親子　D2・D3仕様　（C－C’断面）