かんたんマドリモ 戸建用

居室仕様

【既設窓】：引違い窓：二重窓　例：トワイエルWHP-1E
【新設窓】：トリプルガラス樹脂窓　たてすべり出し窓＋FIX窓(2連窓)

●窓枠開口寸法公式

幅(W)方向	既設窓枠開口幅KW-172	各左右：86	
高さ(H)方向	既設窓枠開口高KH-139	上：83	下：56

WS	開き角度	A	B	障子出幅	
				全開時	セーフティーストッパー
				C	D
405≦WS≦645	90°	40.1	WS－230.1	WS－76.5	(80)
645＜WS≦786	85°	38.2	WS－229.9	WS×0.996－72.7	

内観姿図

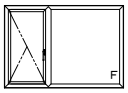

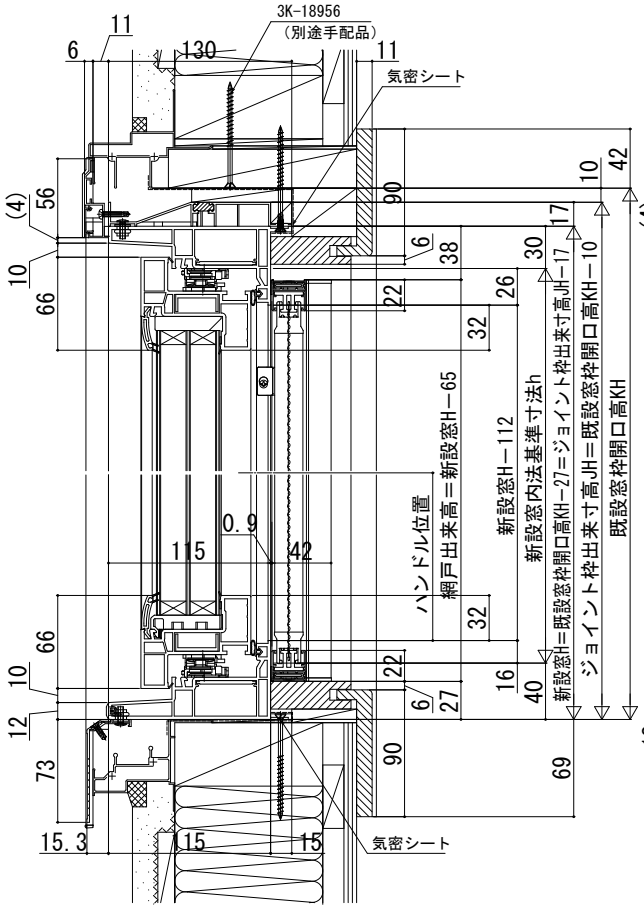

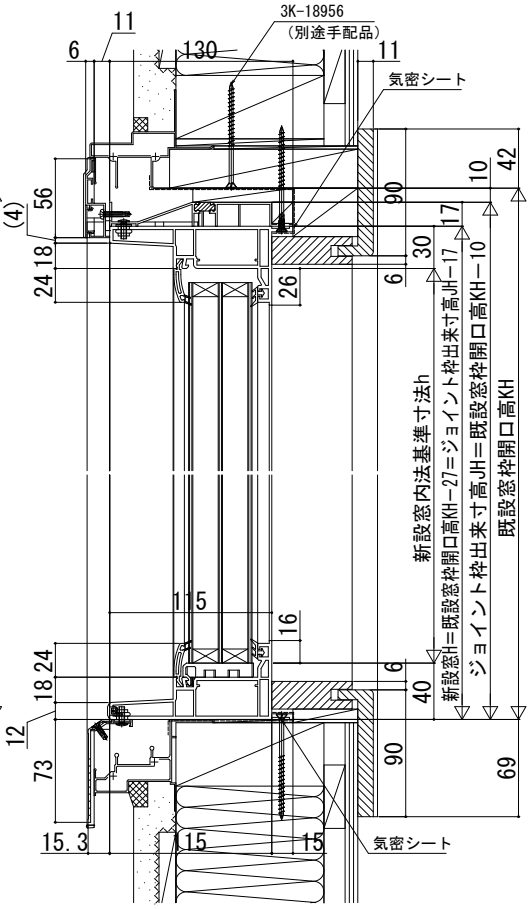

〔たてすべり出し窓・すべり出し窓〕
網戸を取付ける場合、網戸取付
スペースを確保してください。

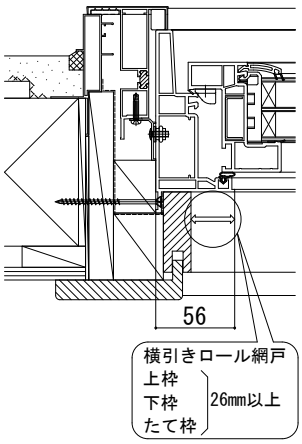
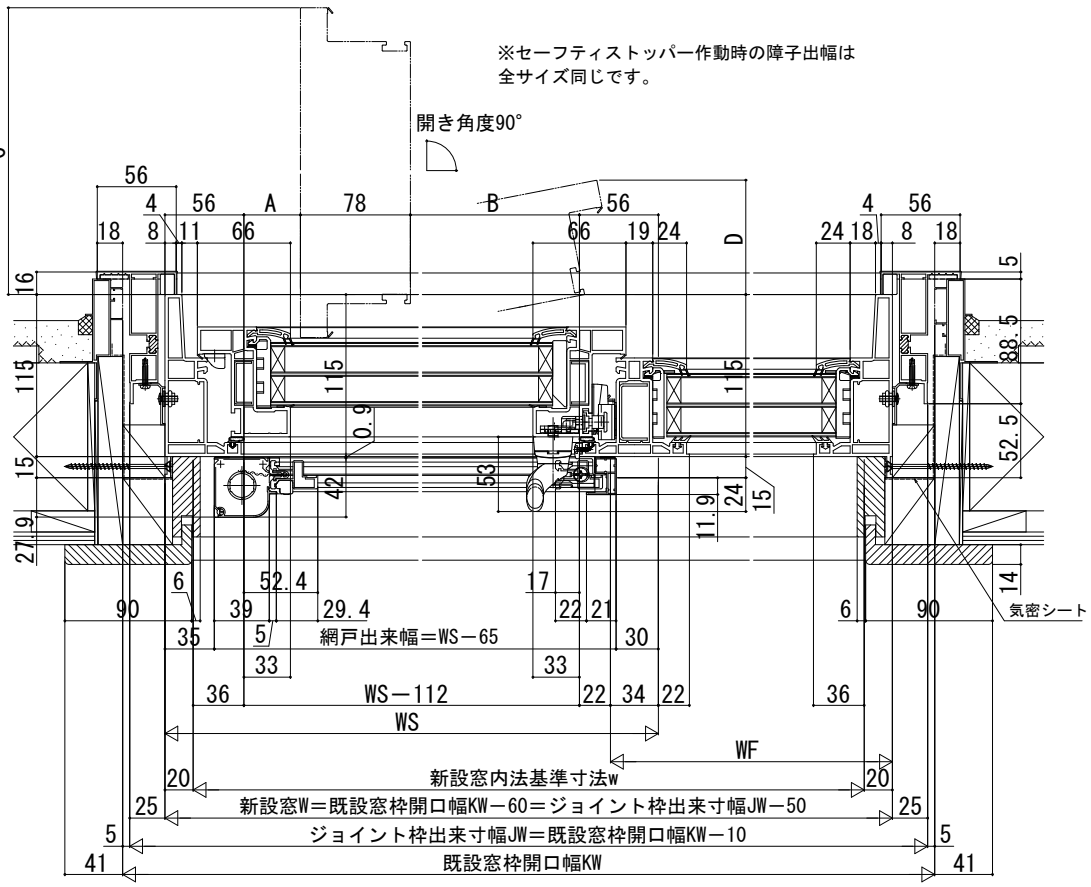
※セーフティストッパー作動時の障子出幅は
全サイズ同じです。