ルシアス スクリーン

■ルシアス スクリーン
■持ち出し納まり 横桟75×75 たてデザイン

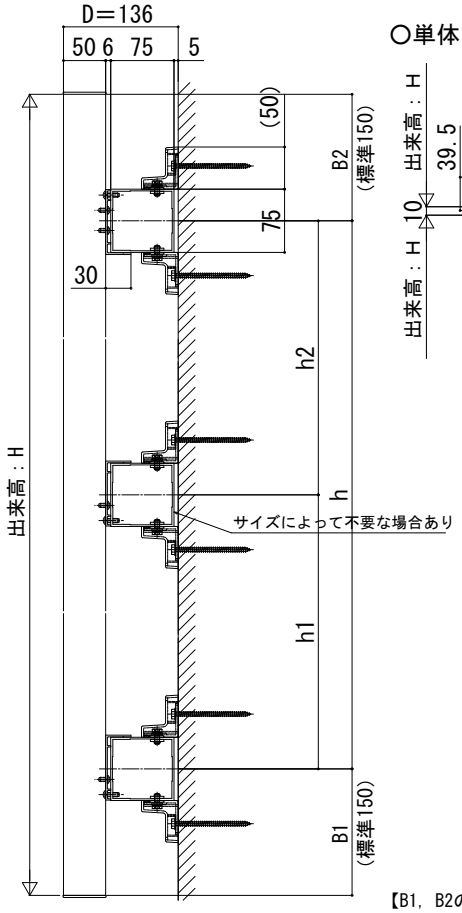

B－B断面

○単体を上下連続で施工するとき

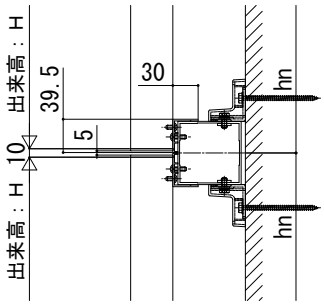

外観姿図

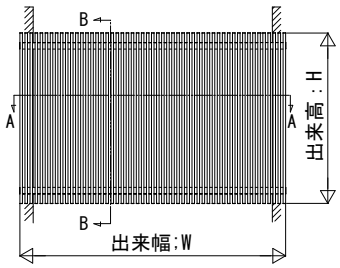

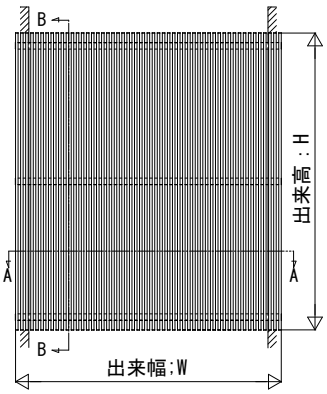

・ストライプ格子の場合

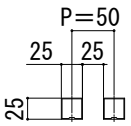

・太格子の場合

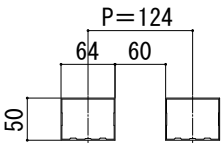

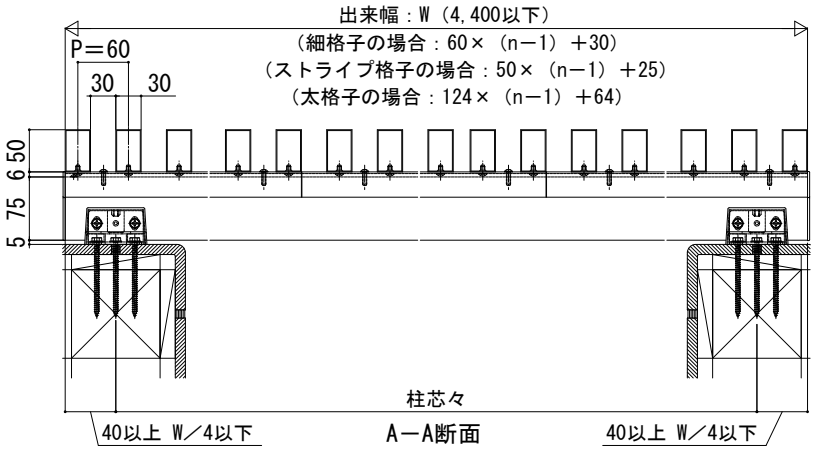

【B1，B2の範囲】

・ストライプ格子

標準	H<800	H≧800
150	37.5≦（B1,B2）≦H／4	37.5≦（B1,B2）≦200

・細格子，太格子

標準	H<2,000	H≧2,000
150	51≦（B1,B2）≦H／4	51≦（B1,B2）≦500

■持ち出し納まり 横桟75×100 たてデザイン 台形格子

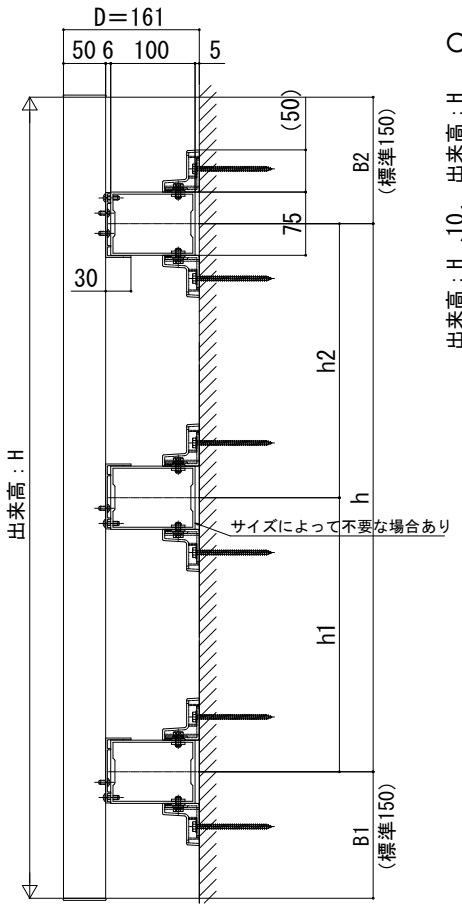

B－B断面

○単体を上下連続で施工するとき

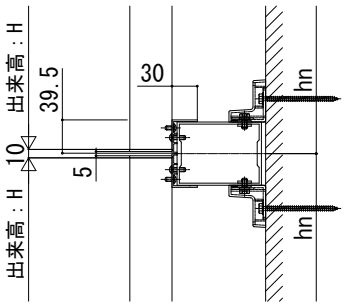

外観姿図

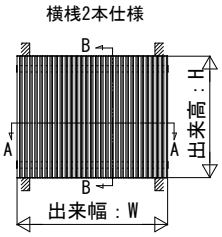

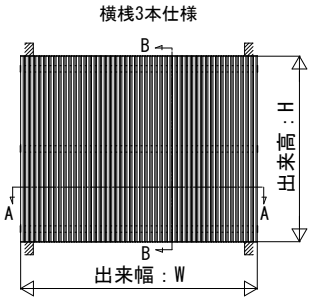

【パターンB】

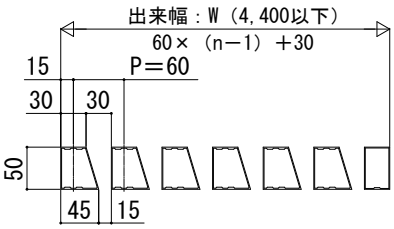

【パターンA】

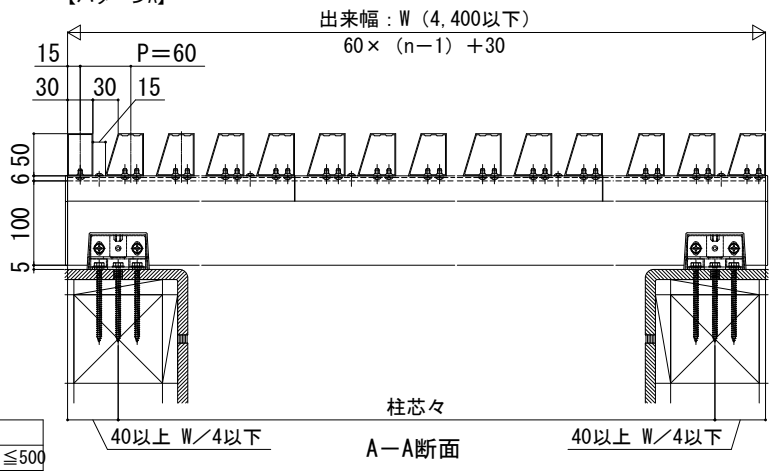

【B1，B2の範囲】

標準	H<2,000	H≧2,000
150	51≦（B1,B2）≦H／4	51≦（B1,B2）≦500