キューブシェード

■箱型ひさし キューブシェード／オプション

●アウターシェード／口の字（四方）枠 APW330組合せ例

外観姿図

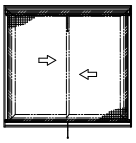

■側面図

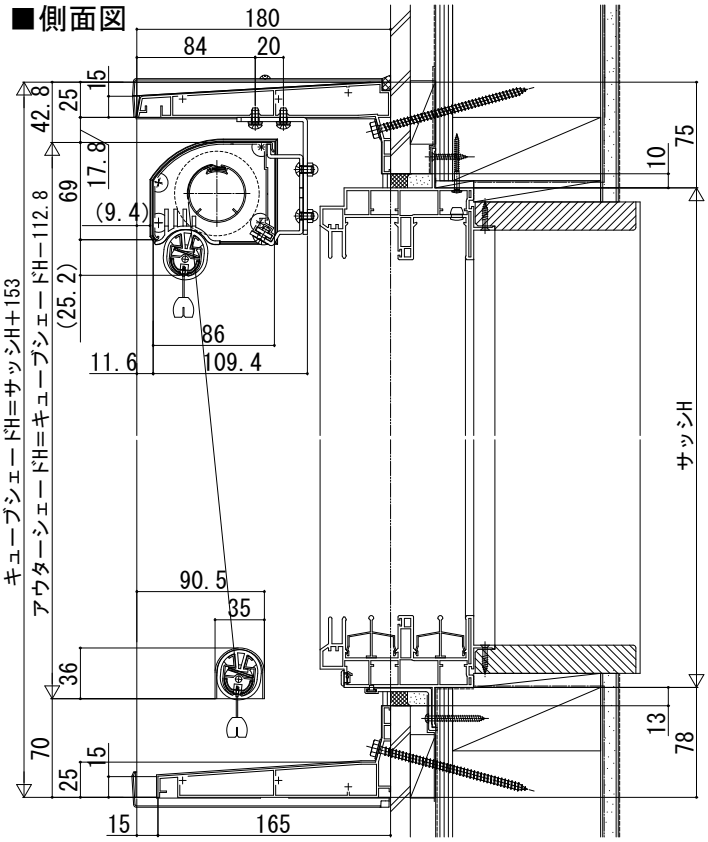

■平面図

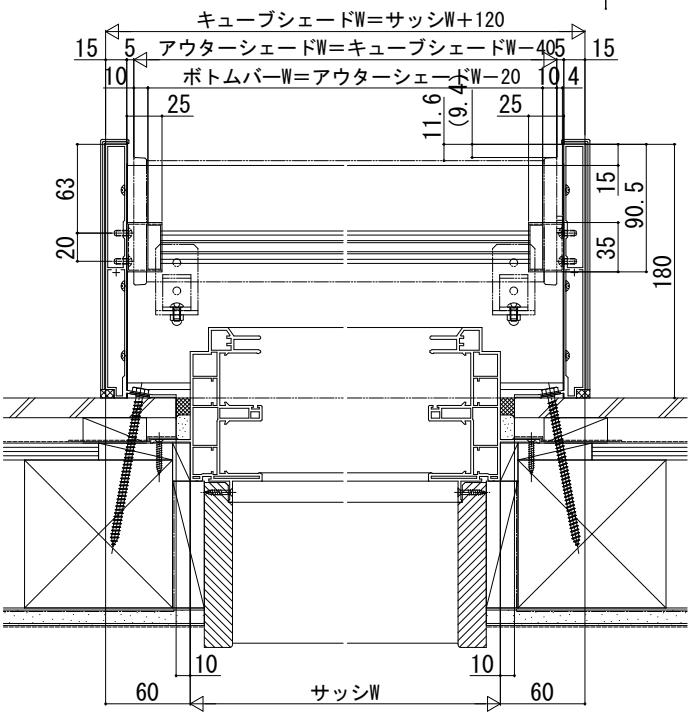

●アルミ化粧カバー／ ロの字（四方）枠 APW330組合せ例

■側面図

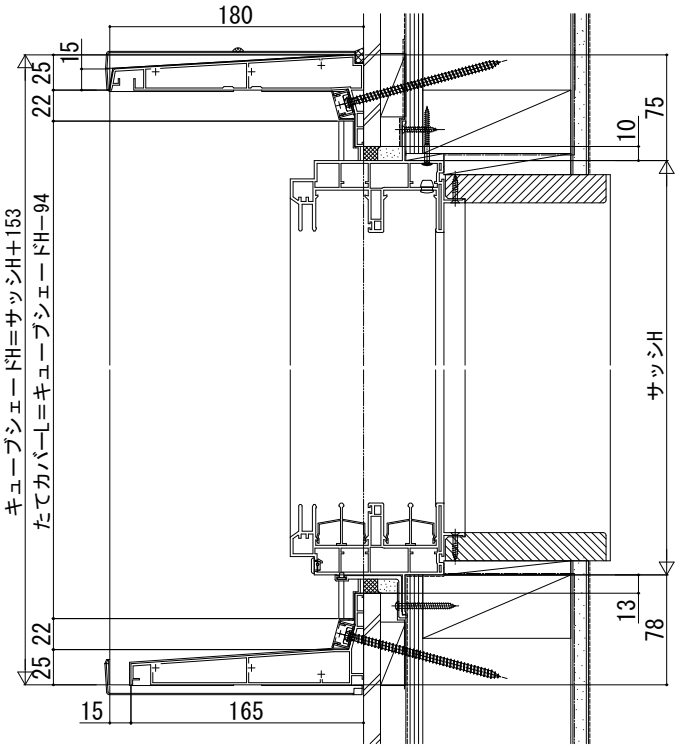

【コの字、L字枠の場合】

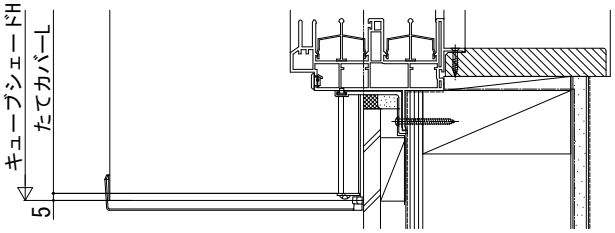

【ロの字（四方）枠、コの字枠の場合（正面図）】

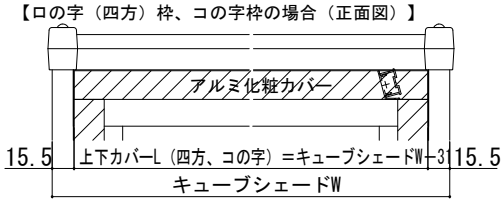

【L字枠の場合（正面図）】

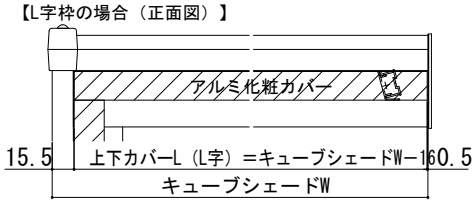
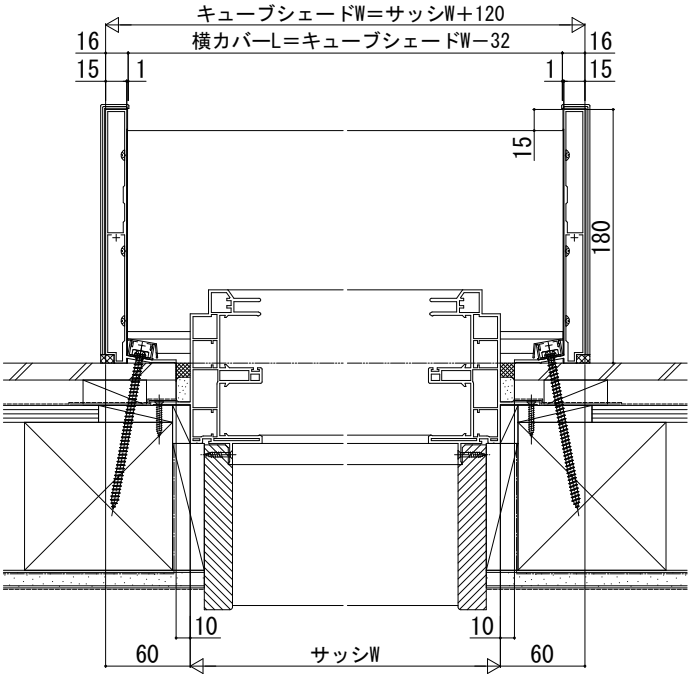
■平面図