シャッター 先付枠

■リモコンスリットシャッターGR 先付枠 テラスタイプ

テラス 2×4

●「エピソードⅡNEO」引違い窓に取付けた場合

外観姿図

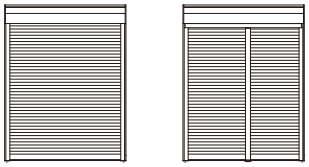

横桟・耐風ポール付

●横桟・耐風ポール付の場合

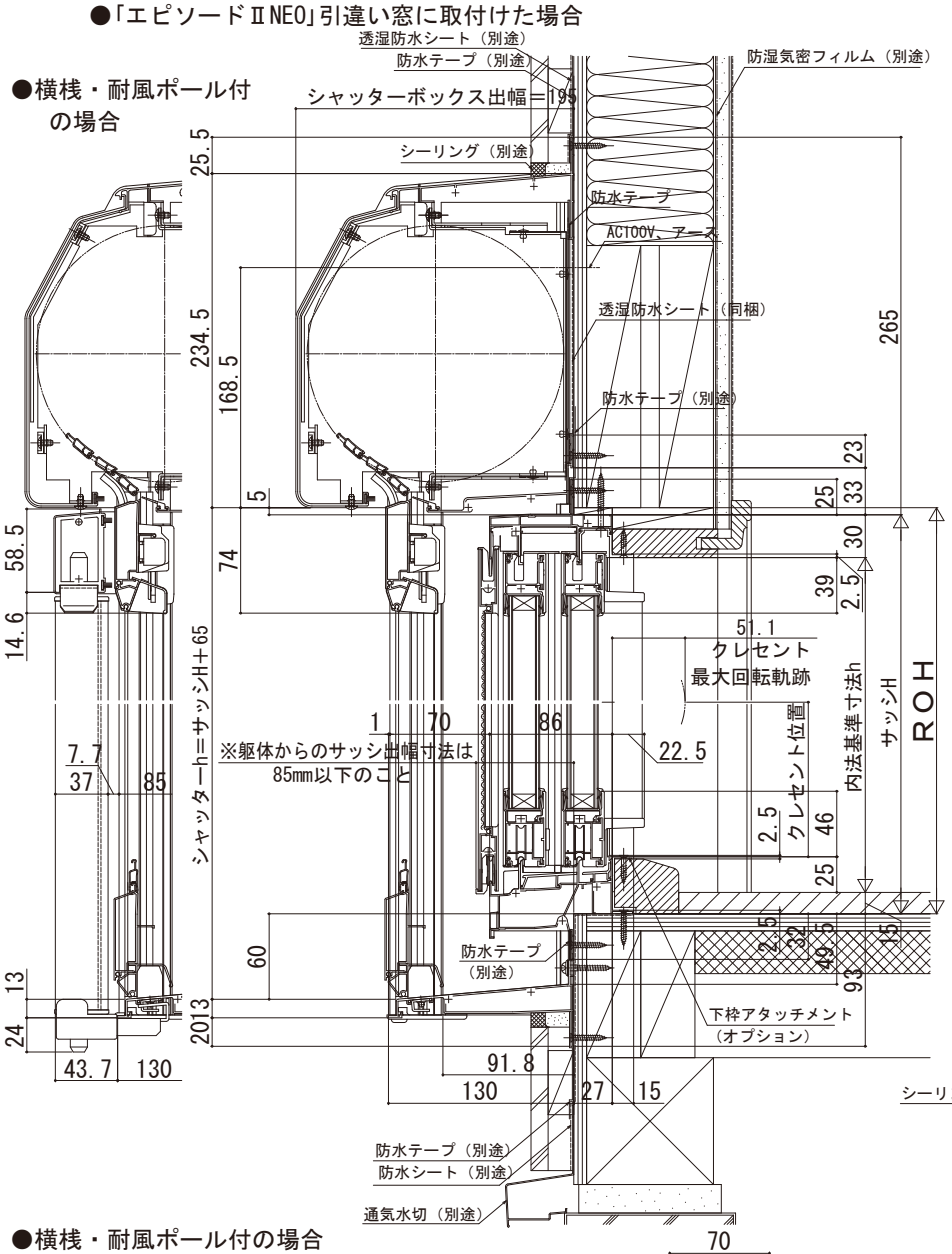

●単純段差下枠仕様の場合

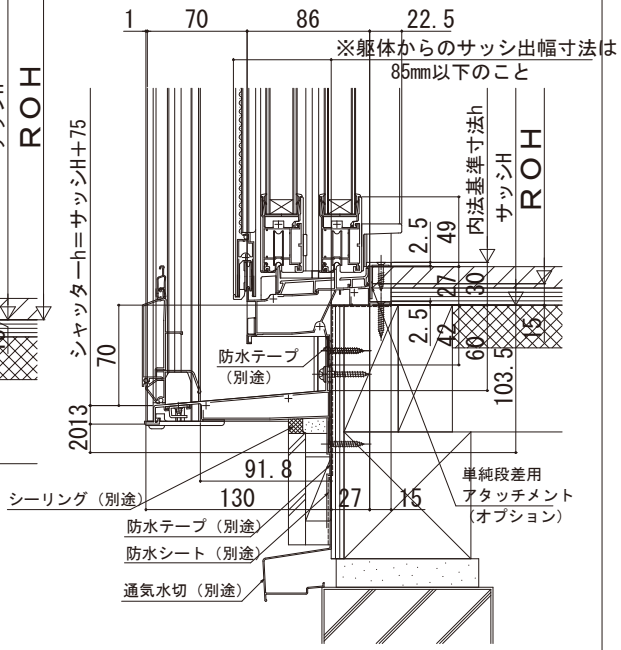

※（床構造用合板の厚さ）＋（床材の厚さ）は43mmを越えないようにしてください。
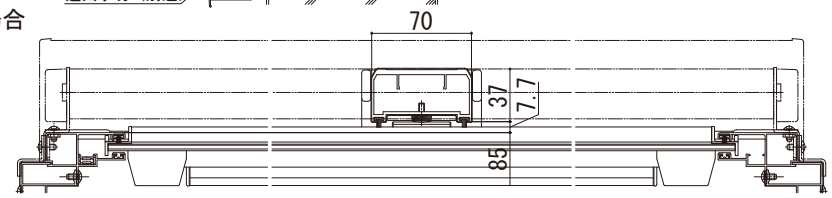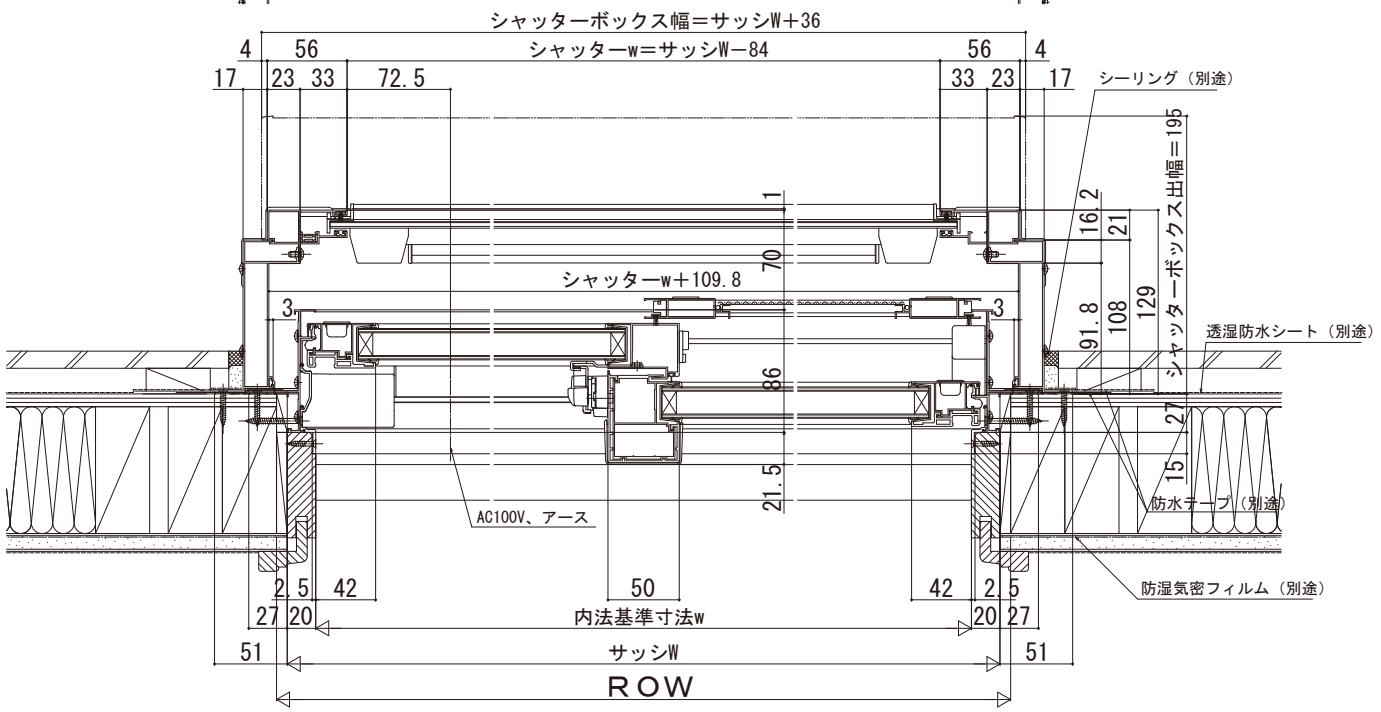
●横桟・耐風ポール付の場合