APW330 FIX窓 アングル付枠

2×4

内観姿図

■FIX窓

- ●アングル付
- ●テラスタイプ
- ●窓額縁納まり

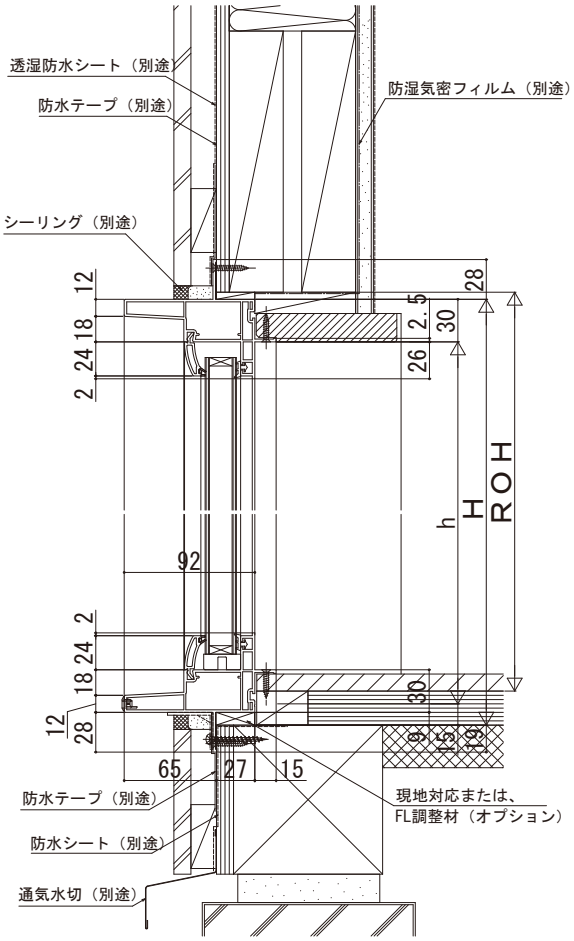

注意

掃除機や玩具等とガラスの接触を防止する場合は、
ガラス面とフロア面が同じにならないように配慮してください。
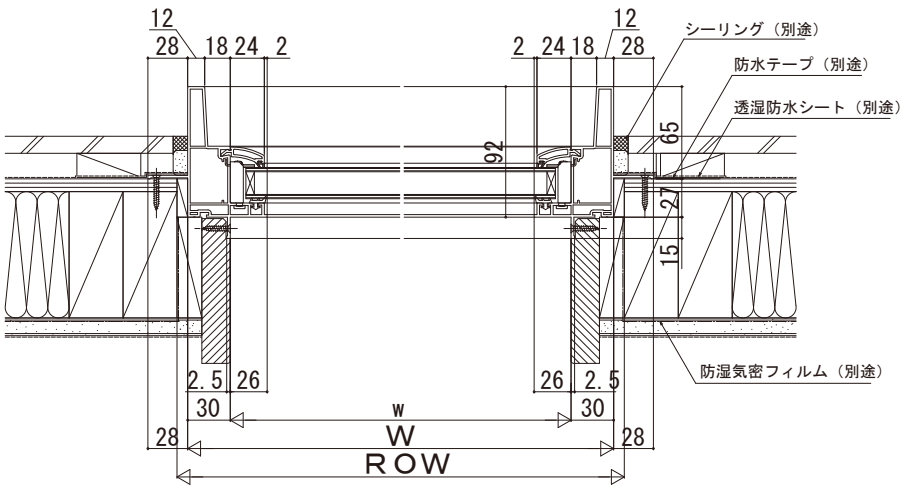
※ROH／ROW寸法は納まりによって異なります。
　規格表の数値は参考値です。納まり図の数値とは異なります。