Smayell（スマエル）室内引戸

■引違い戸（2・4枚建）　ラウンドレール

ケーシング　枠見込115

●たて断面図　［床先貼 埋込敷居（アルミ）使用時］取付位置：柱芯基準

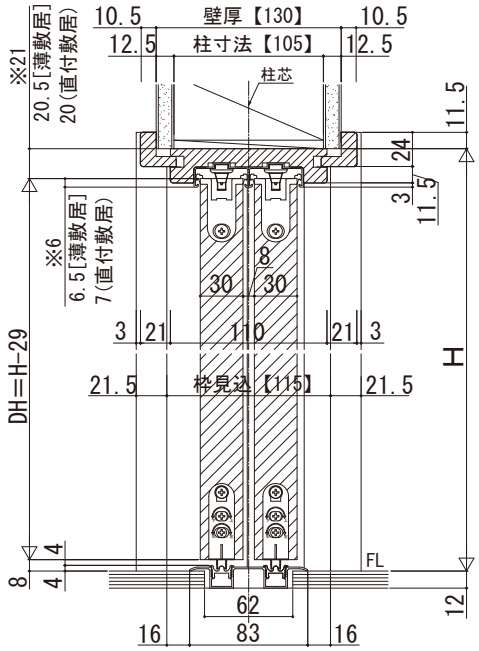

姿図

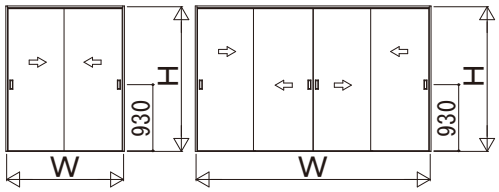

引違い戸（2枚建）　引違い戸（4枚建）

［床先貼］
・直付敷居（アルミ）

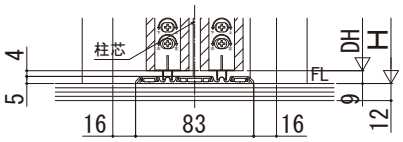

［床後貼］
・薄敷居

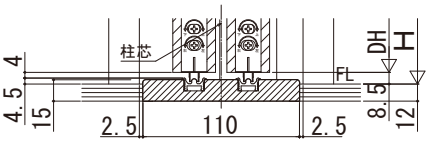

●横断面図　※有効開口寸法公式は、枠厚に化粧シート厚も加えて算出しています。

［引違い戸（2枚建）］

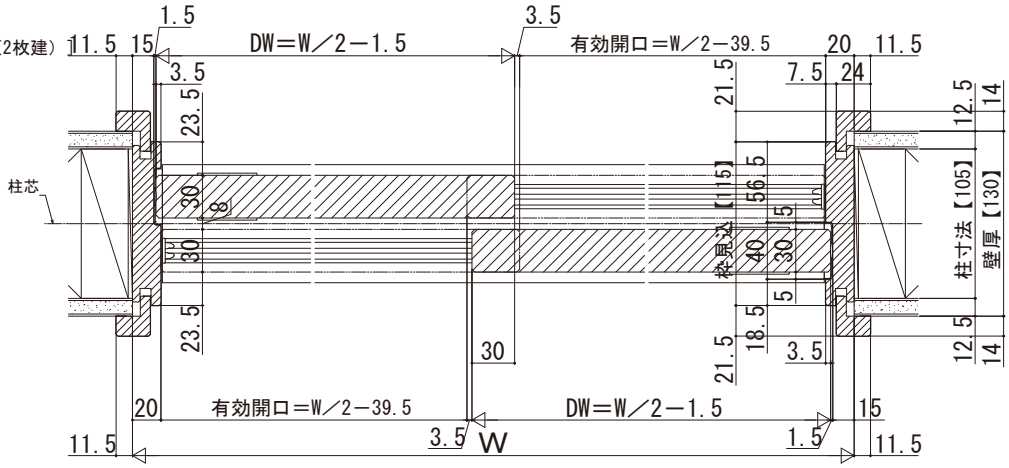

［引違い戸（4枚建）］

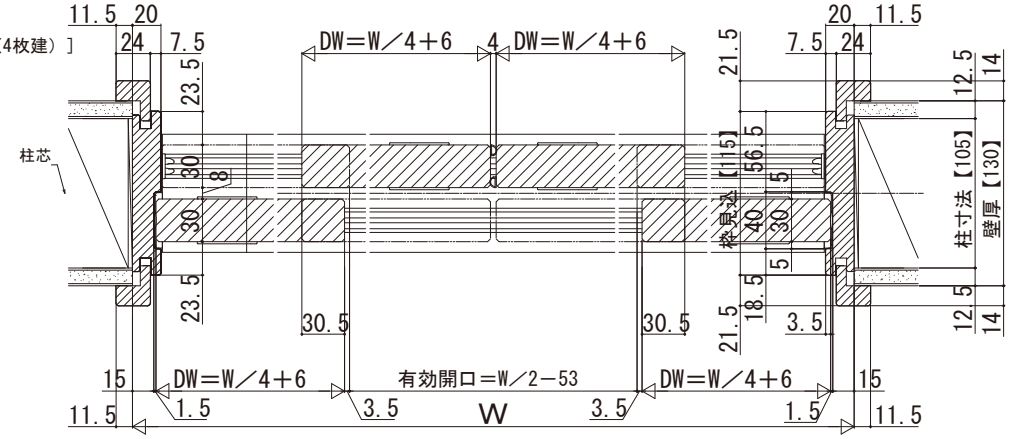

基本寸法表

		引違い戸（2枚建）		引違い戸（4枚建）	
基本寸法（mm）	W呼称	164	182	234	325
	W（DW）	1643（820）	1823（910）	2346（592.5）	3256（820）
	有効開口寸法	782	872	1120	1575
	H呼称	20、23		20、23	
	H（DH）	2033（2004）、2333（2304）		2033（2004）、2333（2304）	

※サイズ設定の詳細については、規格表ページをご参照ください。

寸法対応表

枠見込	115
壁厚（対象）	130（110～186）

埋込敷居（アルミ）使用時の床貼込み寸法

［引違い戸（2枚建）］

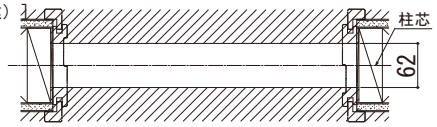

斜線部：フローリング

［引違い戸（4枚建）］

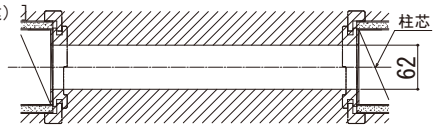

斜線部：フローリング