# Smayell（スマエル）室内引戸

## ■引違い戸（3枚建）　ラウンドレール
## ケーシング　枠見込153

●たて断面図 ［床先貼 埋込敷居（アルミ）使用時］取付位置：柱芯基準

姿図

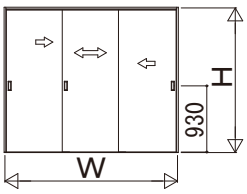


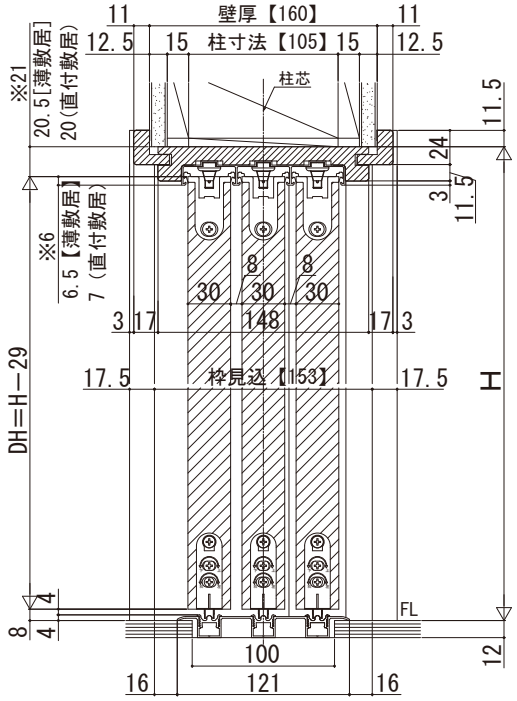


［床先貼］
・直付敷居（アルミ）

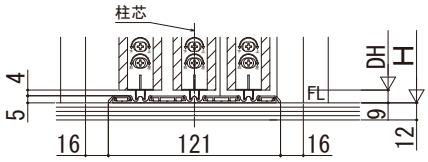


［床後貼］
・薄敷居

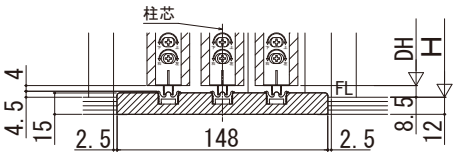


●横断面図　※有効開口寸法公式は、枠厚に化粧シート厚も加えて算出しています。

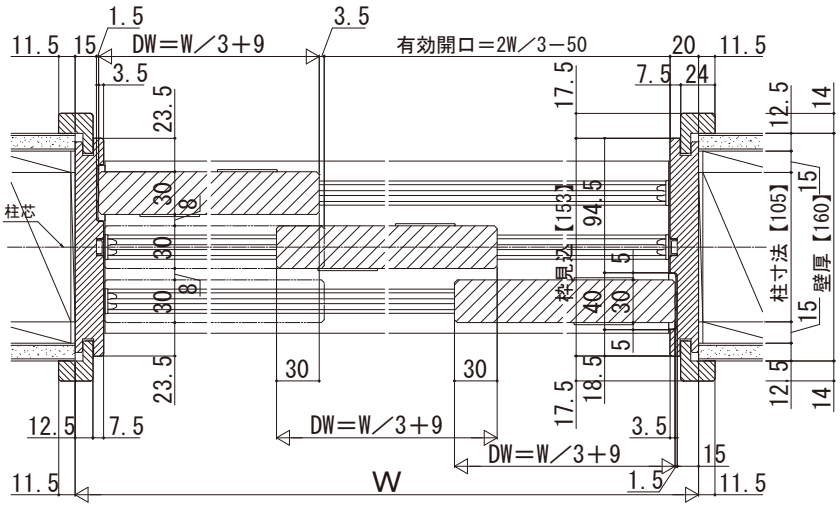


基本寸法表

| | | 引違い戸（3枚建） |
|---|---|---|
| 基本寸法（mm） | W呼称 | 243 |
| | W（DW） | 2433（820） |
| | 有効開口寸法 | 1572 |
| | H呼称 | 20、23 |
| | H（DH） | 2033（2004）、2333（2304） |

※サイズ設定の詳細については、規格表ページをご参照ください。

寸法対応表

| | |
|---|---|
| 枠見込 | 153 |
| 壁厚（対象） | 160（157～210） |

埋込敷居（アルミ）使用時の床貼込み寸法

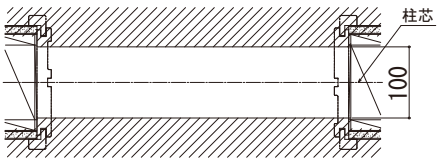


斜線部：フローリング