Smayell（スマエル）室内引戸

■片引き戸（3枚建）　上吊り
ケーシング　枠見込201

●たて断面図

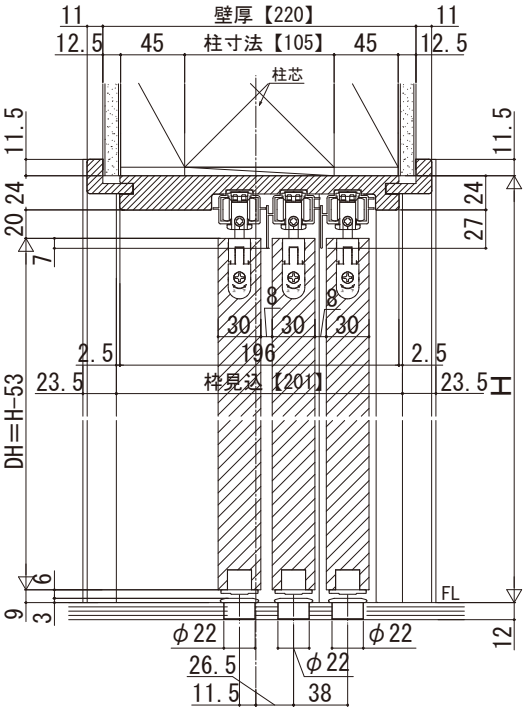

姿図

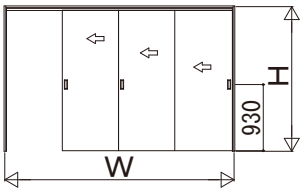

基本寸法表

		片引き戸（3枚建）
基本寸法（mm）	W呼称	322
	W（DW）	3228（820）
	有効開口寸法	2365.5
	H呼称	20、23
	H（DH）	2033（1980）、2333（2280）

※サイズ設定の詳細については、規格表ページをご参照ください。
※引残し用ストッパーを使用した時は有効開口寸法が123mm小さくなります。

寸法対応表

枠見込	201
壁厚（対象）	220（196～254）

●横断面図　※有効開口寸法公式は、枠厚に化粧シート厚も加えて算出しています。

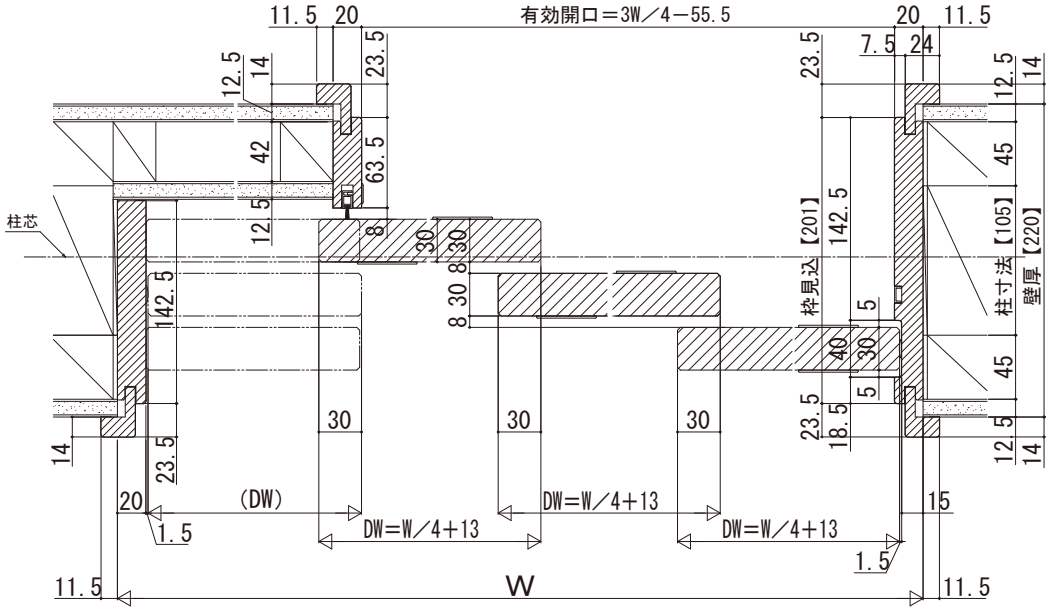
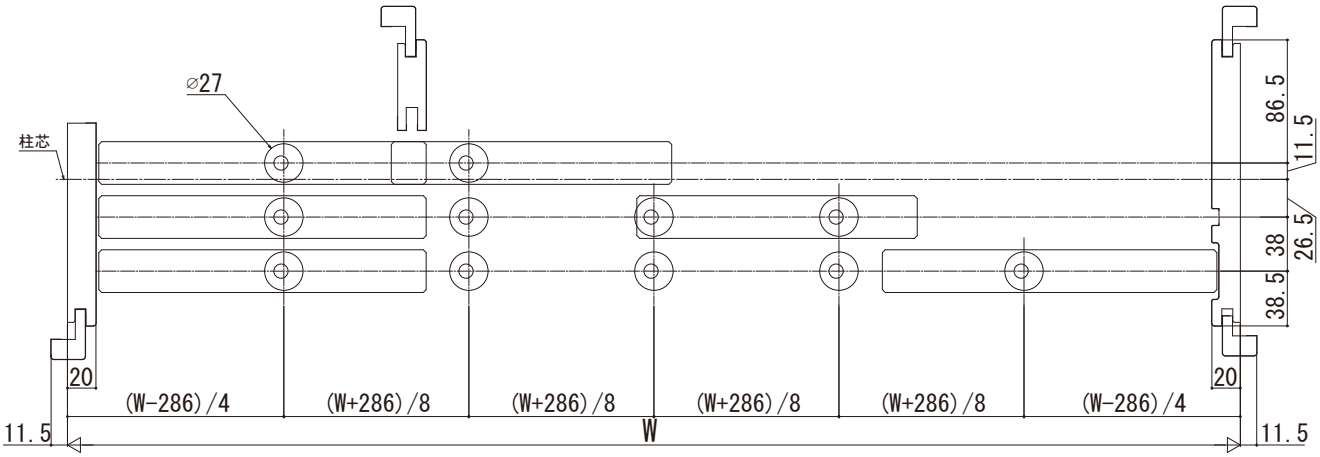
●マグネットガイドピン位置