Smayell（スマエル）室内引戸

■引分け戸　上吊り
ケーシング　枠見込115

●たて断面図

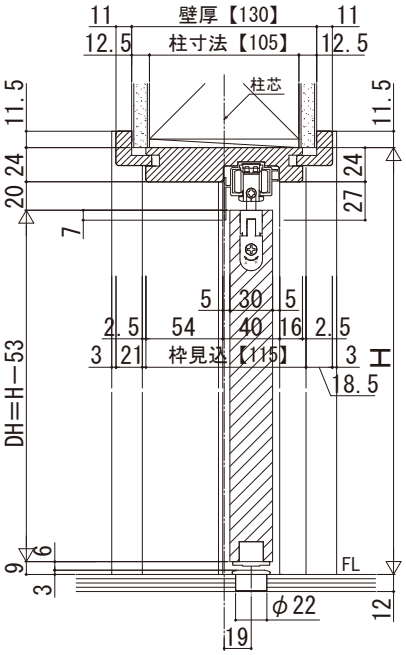

姿図

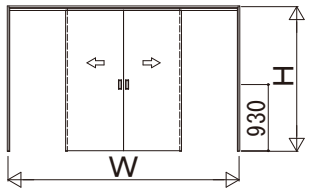

●横断面図　※有効開口寸法公式は、枠厚に化粧シート厚も加えて算出しています。

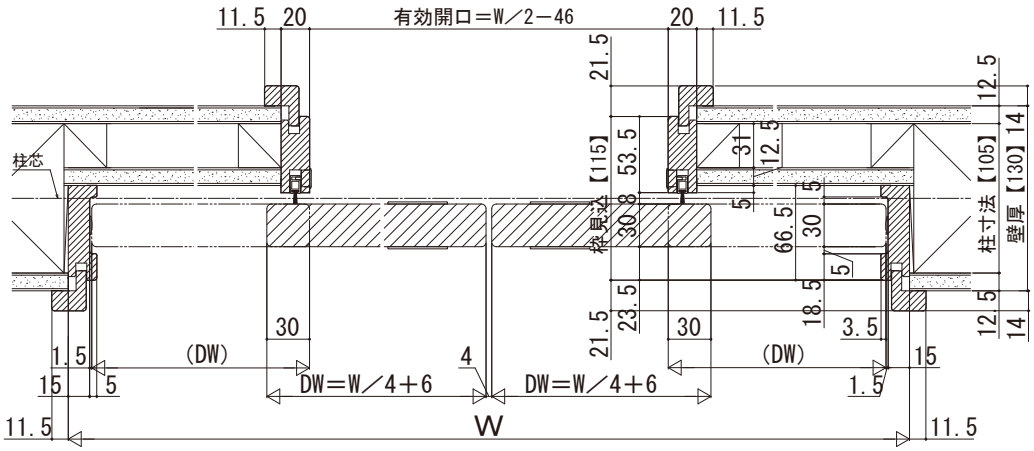

基本寸法表

		引分け戸
基本寸法（mm）	W呼称	325
	W（DW）	3256（820）
	有効開口寸法	1583
	H呼称	20、23
	H（DH）	2033（1980）、2333（2280）

※サイズ設定の詳細については、規格表ページをご参照ください。

寸法対応表

枠見込	140	156	171	186
壁厚（対象）	114（100～115）	130（116～130）	145（131～145）	160（146～160）
A	79	87	102	117
B	66	74	74	74
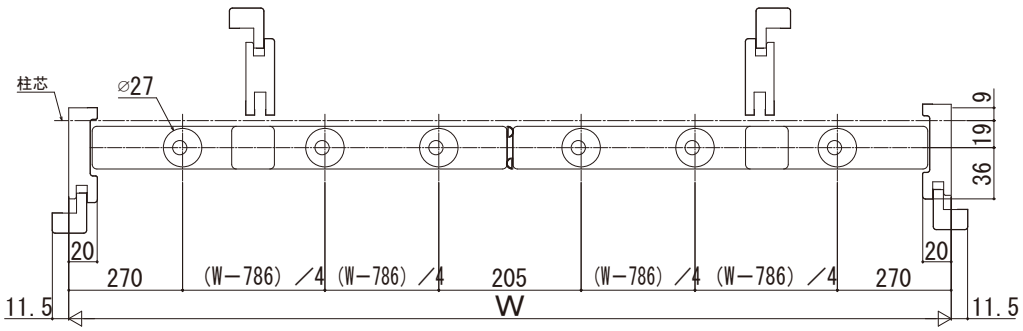
●マグネットガイドピン位置