Smayell（スマエル）室内引戸

■アウトセット引戸　片引き戸（入隅）クロス納まり　土間納まり例（フロア×土間）

●たて断面図

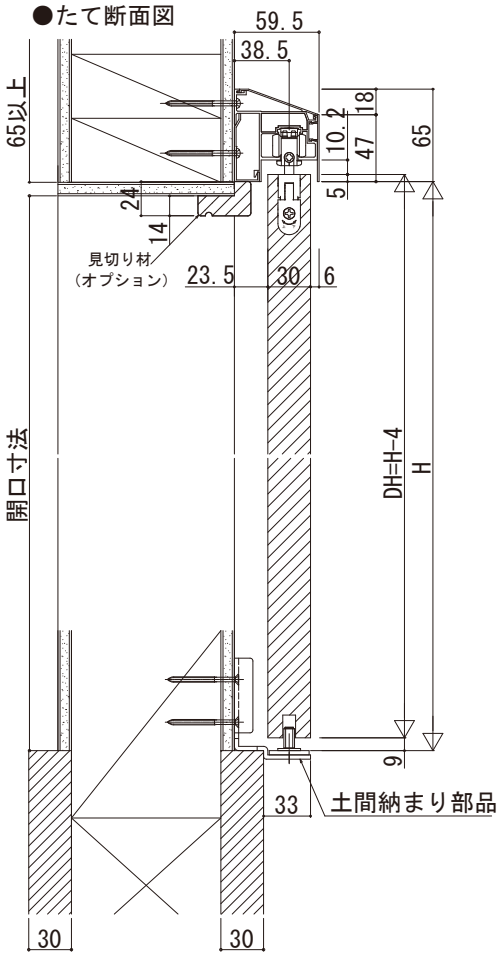
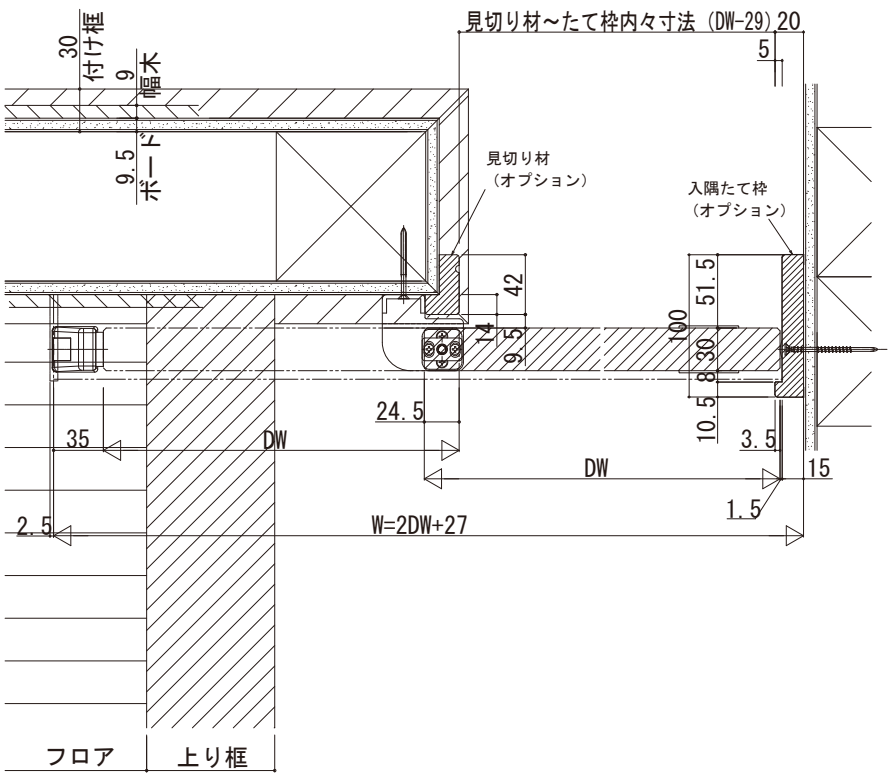
●横断面図