Smayell（スマエル）室内引戸

■片引込み戸 上吊り　2×4納まり
ノンケーシング　枠見込140

●たて断面図

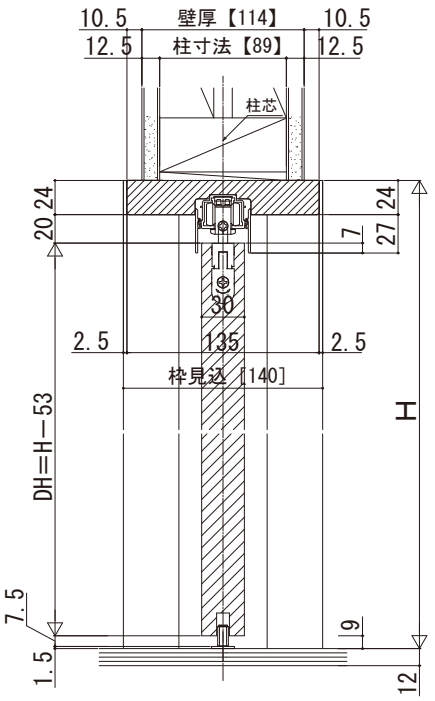

姿図

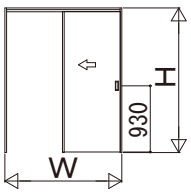

●横断面図　※有効開口寸法公式は、枠厚に化粧シート厚も加えて算出しています。

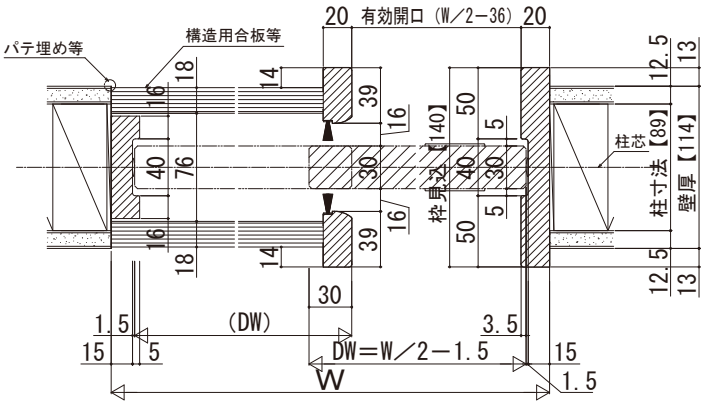

・上吊りタイプ専用床見切（アルミ）

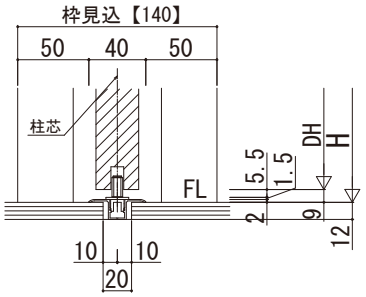

基本寸法表

		引込み戸		
基本寸法（mm）	W呼称	145	164	182
	W（DW）	1450（723.5）	1643（820）	1823（910）
	有効開口寸法	689	785.5	875.5
	H呼称	20、23		
	H（DH）	2033（1980）、2333（2280）		

※サイズ設定の詳細については、規格表ページをご参照ください。

寸法対応表

枠見込	140
壁厚（対象）	114（99～115）

●床見切（アルミ）使用時の床貼込み寸法

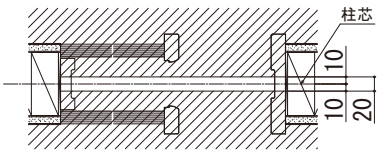

斜線部：フローリング