Smayell（スマエル）機能ドア

■2枚連動片引き戸 上吊り
ケーシング　枠見込163

●たて断面図

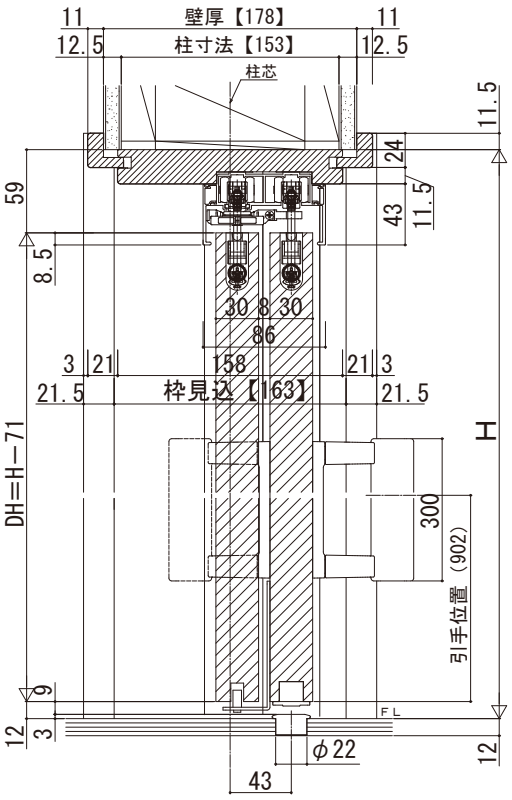

姿図

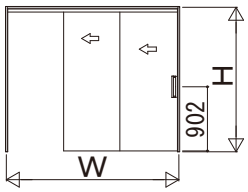

●横断面図

※有効開口寸法公式は、枠厚に化粧シート厚も加えて算出しています。

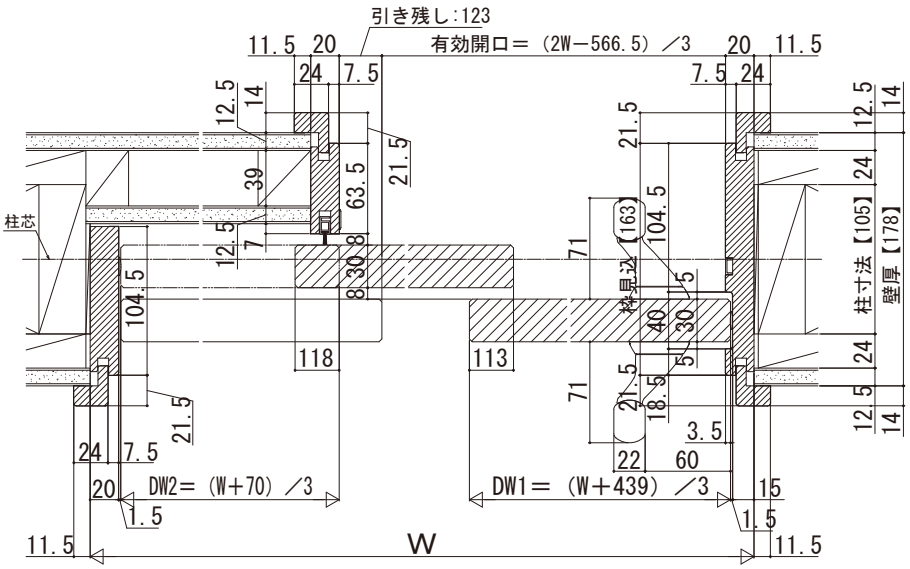

基本寸法表

		2枚連動片引き戸		
基本寸法（mm）	W呼称	118	164	2441
	W（DW1/DW2）	1188（542.5/419.5）	1643（694/571）	2441（960/837）
	有効開口	603	906.5	1438.5
	H呼称	20、23		
	H（DH）	2033（1962）、2333（2262）		

※サイズ設定の詳細については、規格表ページをご参照ください。
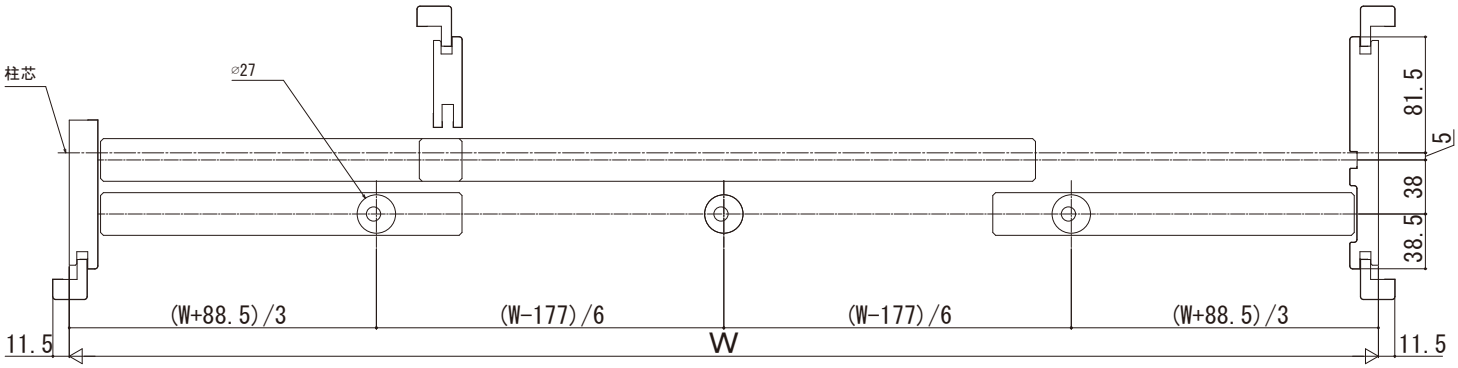
●マグネットガイドピン位置