Smayell（スマエル）機能引戸

■大開口引戸　片引き戸　上吊り
ノンケーシング　枠見込み156

●自閉式タイプ
●たて断面図

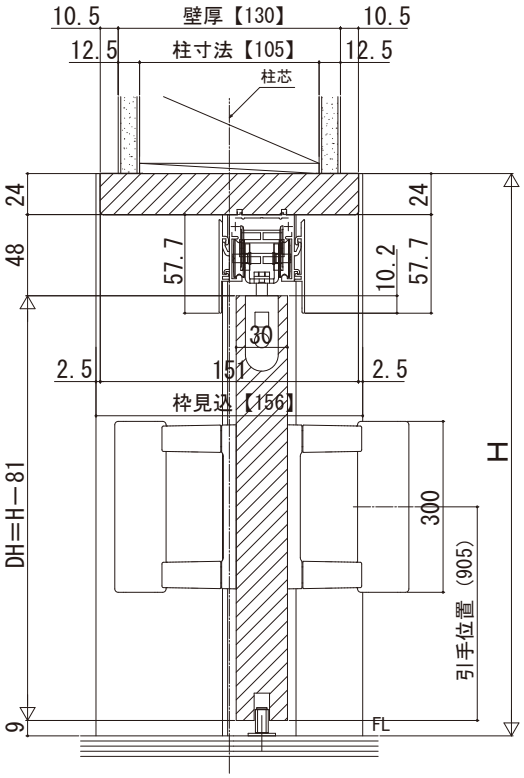

●ソフトクローズタイプ
●たて断面図

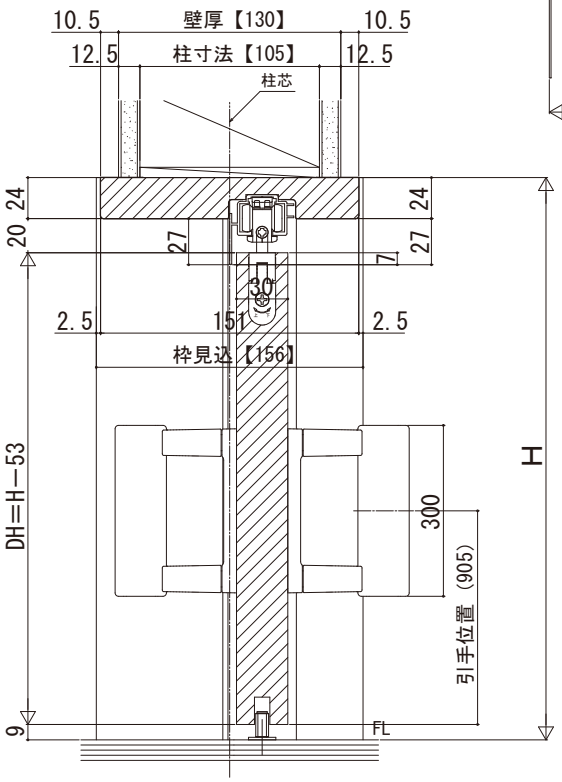

姿図

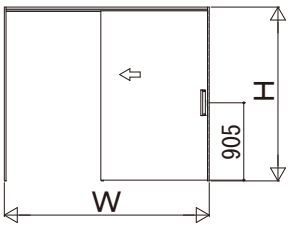

※Wソフトクローズタイプを示す

・上吊りタイプ専用床見切（アルミ）

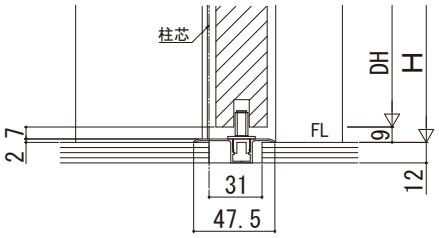

●横断面図　※有効開口寸法公式は、枠厚に化粧シート厚も加えて算出しています。

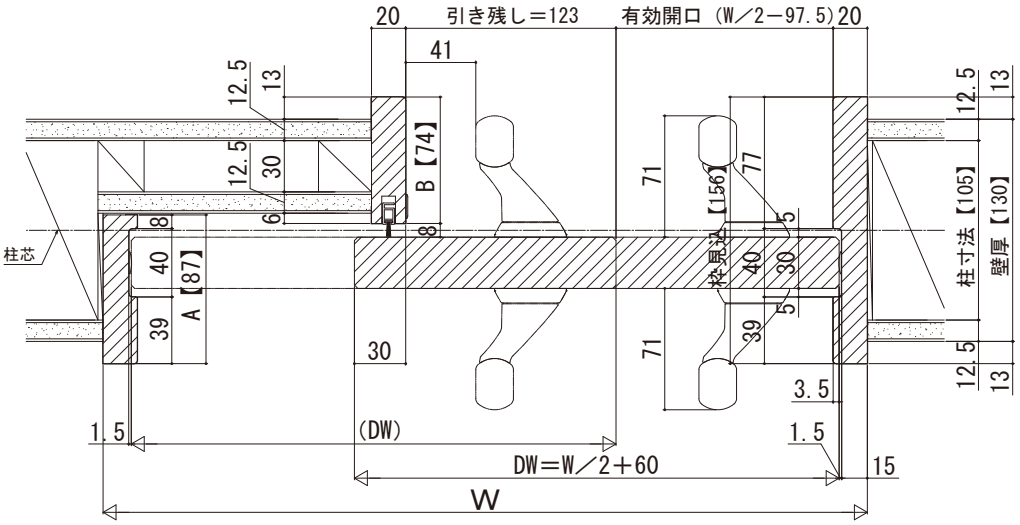

基本寸法表

		大開口引戸	
基本寸法（mm）	W呼称	189	239
	W（DW）	1895（1007.5）	2395（1257.5）
	有効開口	850	1100
	H呼称	20	
	H（DH）	自閉式：2033（1952）	
		Wソフトクローズ：2033（1980）	

※サイズ設定の詳細については、規格表ページをご参照ください。

寸法対応表

枠見込	110	140	156	171
壁厚（対象）	90（71～90）	114（100～115）	130（116～130）	145（131～145）
A	64	79	87	102
B	51	66	74	74

●専用床見切（アルミ）使用時の床貼込み寸法

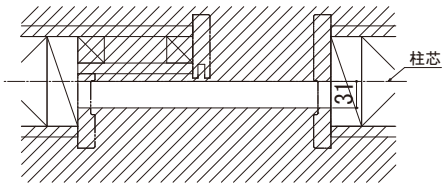

斜線部：フローリング