Smayell（スマエル）機能引戸

■大開口引戸　片引込み戸　上吊り
ノンケーシング　枠見込み156

●たて断面図　自閉式タイプ

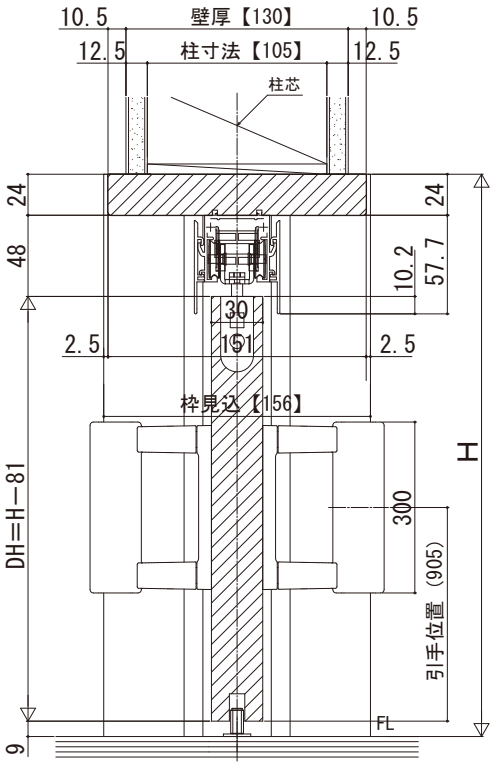

●たて断面図　ソフトクローズタイプ

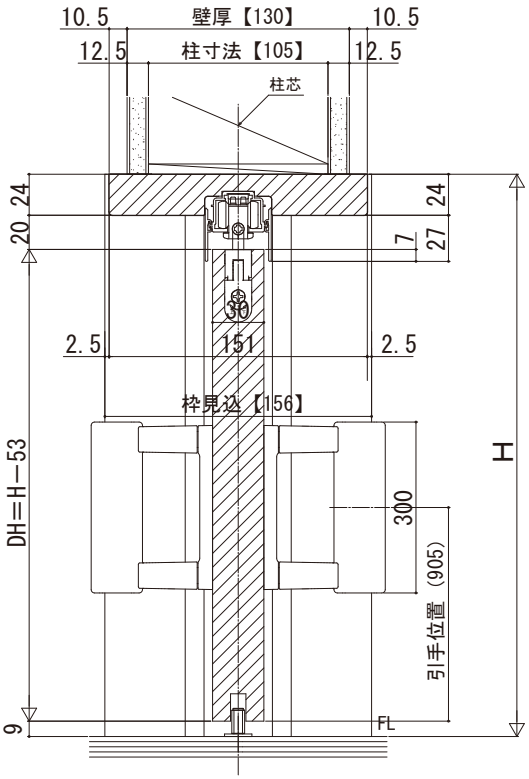

姿図

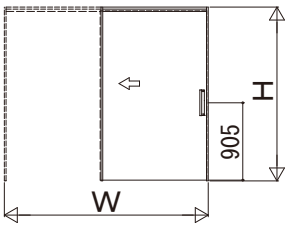

※ソフトクローズタイプを示す

●横断面図

※有効開口寸法公式は、枠厚に化粧シート厚も加えて算出しています。

・上吊りタイプ専用床見切（アルミ）

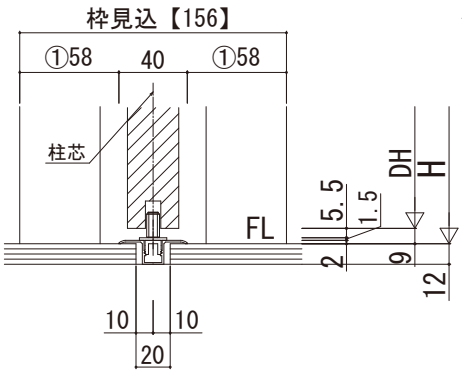

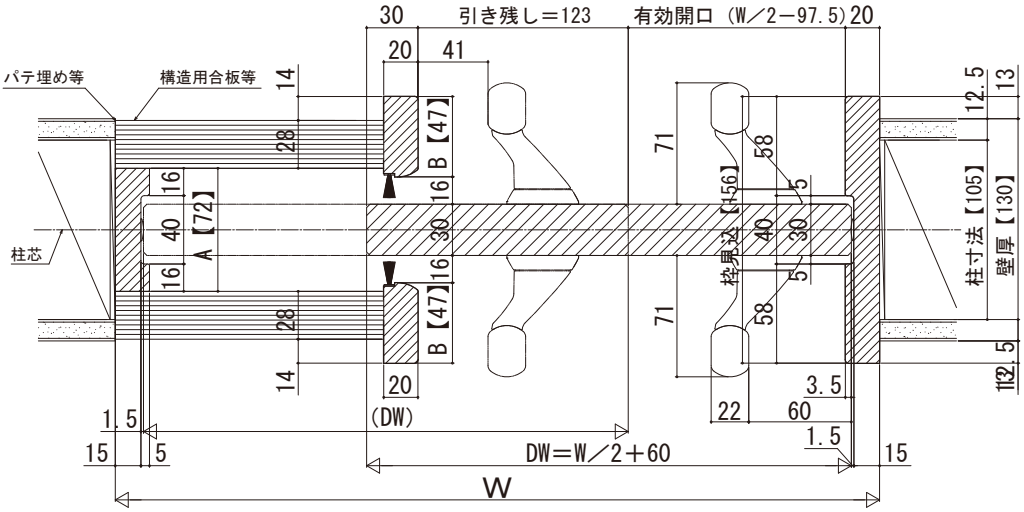

基本寸法表

		大開口引戸	
基本寸法（mm）	W呼称	189	239
	W（DW）	1895（1007.5）	2395（1257.5）
	有効開口	850	1100
	H呼称	20	
	H（DH）	自閉式：2033（1952）	
		ソフトクローズ：2033（1980）	

※サイズ設定の詳細については、規格表ページをご参照ください。

寸法対応表

枠見込	140	156	171
壁厚（対象）	114（100～115）	130（116～130）	145（131～145）
A	72	72	72
B	39	47	54.5

床見切取付位置

床施工	タイプ	取付位置	①
床先貼	専用床見切（アルミ）	枠見込140	50
		枠見込156	58
		枠見込171	65.5

床見切（アルミ）使用時の床貼込み寸法

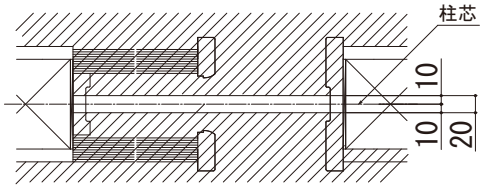

斜線部：フローリング