Smayell（スマエル）室内引戸

■片引き戸・トイレ片引き戸　集合住宅　上吊り
軽量鉄骨納まり　ノンケーシング　枠見込90

●たて断面図

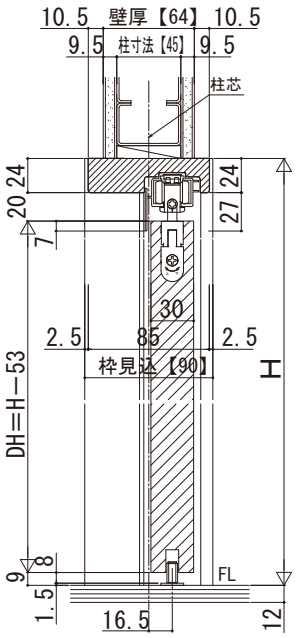

［床先貼］※取付位置：柱芯基準
・上吊りタイプ専用床見切（アルミ）

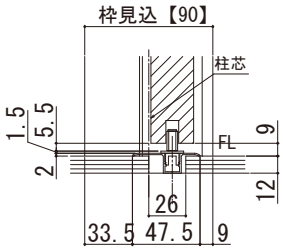

※　施工ねじ・・ドリルねじ
（φ4×40mm以上）
現地手配

姿図

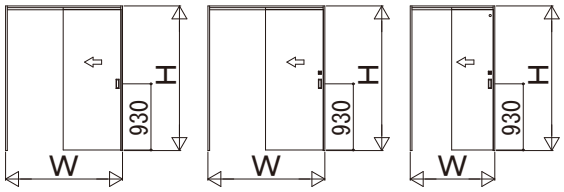

●横断面図

※有効開口寸法公式は、枠厚に化粧シート厚も加えて算出しています

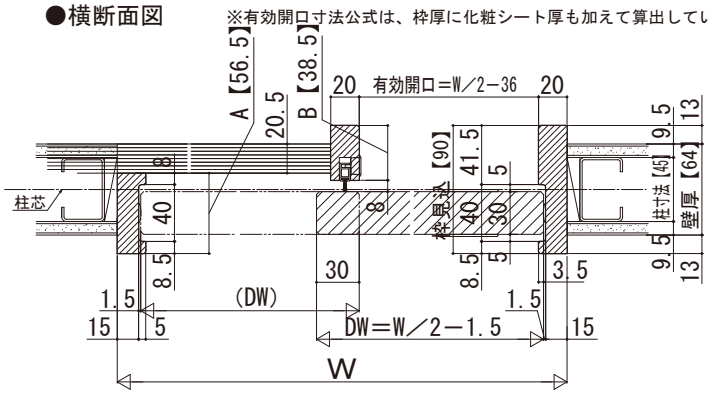

基本寸法表

		片引き戸・トイレ片引き戸		
基本寸法（mm）	W呼称	118	145	164
	W（DW）	1188（592.5）	1450（723.5）	1643（820）
	有効開口寸法	558	689	785.5
	H呼称	20、23		
	H（DH）	2033（1980）、2333（2280）		

※サイズ設定の詳細については、規格表ページをご参照ください。
※引残し用ストッパーを使用した時は有効開口寸法が123mm小さくなります。

寸法対応表

枠見込		90	110
壁厚（対象）		64（64～70）	90（71～90）
寸法	A	56.5	64
	B	38.5	51

埋込敷居（アルミ）使用時の床貼込み寸法

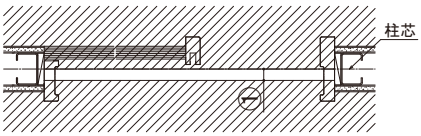

枠見込	90	110
①	26	29

斜線部：フローリング