Smayell（スマエル）クローゼットドア

■引戸タイプ　2枚引違い
ノンケーシング

姿図

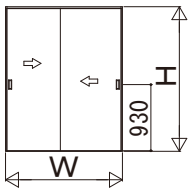

●たて断面図

［床先貼 埋込敷居（アルミ）使用時］

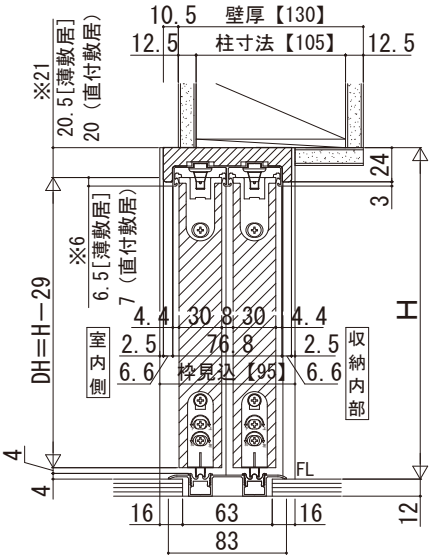

●横断面図

※有効開口寸法公式は、枠厚に化粧シート厚も加えて算出しています。

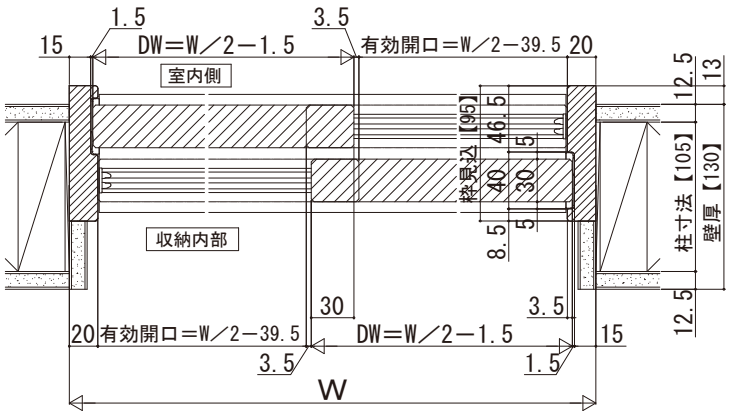

・直付敷居（アルミ）［床先貼］

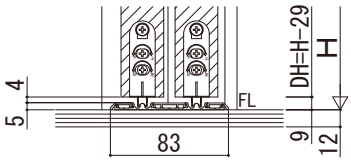

・薄敷居 四方枠［床先貼］

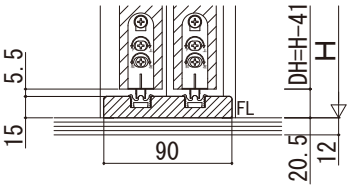

・薄敷居 四方枠［床後貼］

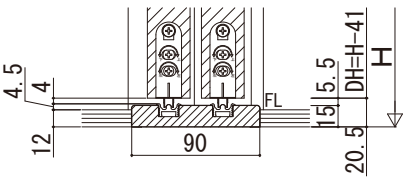

ケーシング

●たて断面図

［床先貼 埋込敷居（アルミ）使用時］

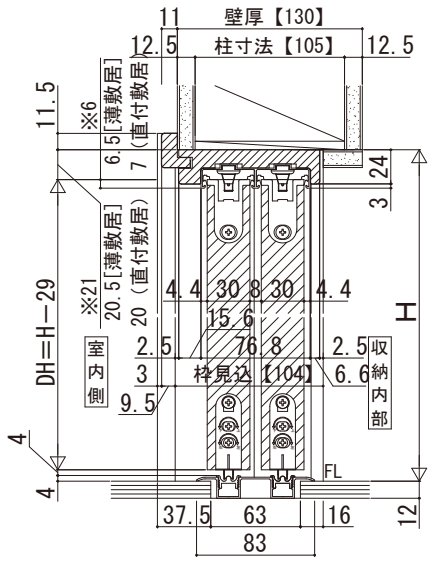

●横断面図

※有効開口寸法公式は、枠厚に化粧シート厚も加えて算出しています。

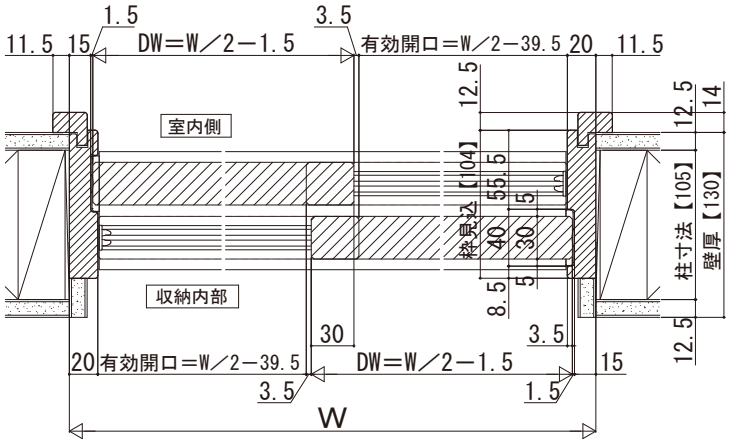

・直付敷居（アルミ）［床先貼］

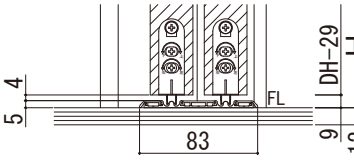

・薄敷居 四方枠［床先貼］

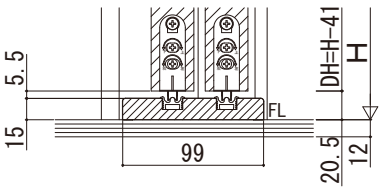

・薄敷居 四方枠［床後貼］

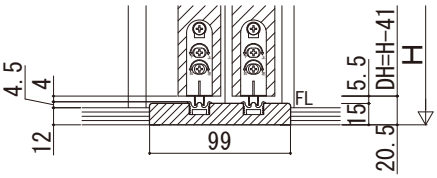

基本寸法表

	2枚引違い
W呼称	164
W（DW）	1643（820）
有効開口寸法	782
H呼称	20、23
H（DH）	2033（2004）、2333（2304）

※サイズ設定の詳細については、規格表ページをご参照ください。