Smayell（スマエル）クローゼットドア

■クローゼットドア 開き戸タイプ
ケーシングタイプ

●両開き戸

●たて断面図

四方枠［床後貼］

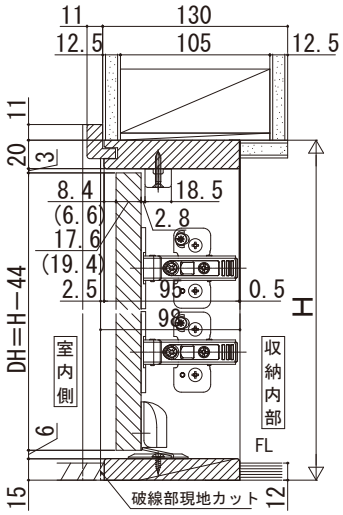

●横断面図　※有効開口寸法公式は、枠厚に化粧シート厚も加えて算出しています。

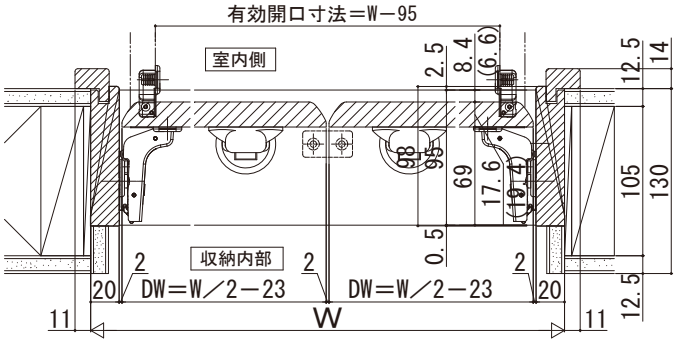

※（　）内寸法はハンドルレスCNA・DNA・ENAデザインの場合

［ハンドルレスデザイン手がかり部詳細］

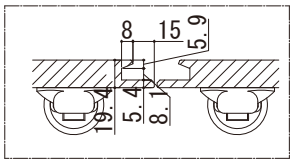

姿図

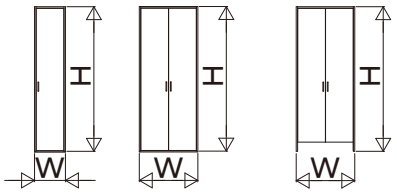

［掃除ロボット対応］

●片開き戸

●たて断面図

四方枠［床後貼］

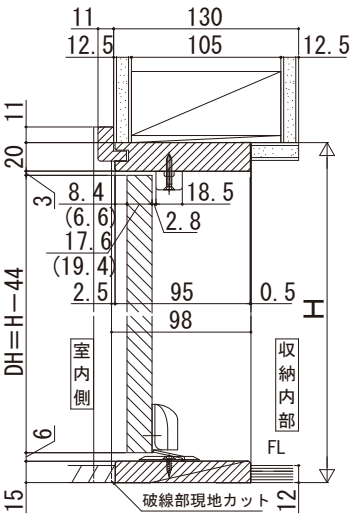

●横断面図　※有効開口寸法公式は、枠厚に化粧シート厚も加えて算出しています。

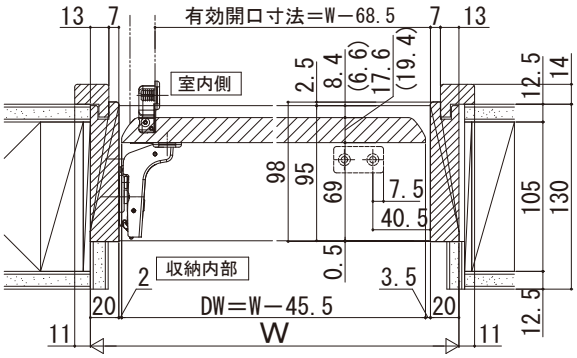

※（　）内寸法はハンドルレスCNA・DNA・ENAデザインの場合

［ハンドルレスデザイン手がかり部詳細］

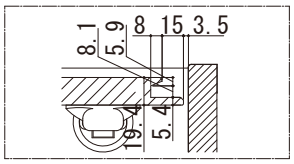

・四方枠［床先貼］

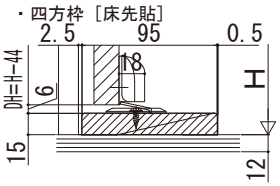

・四方枠［床先貼］

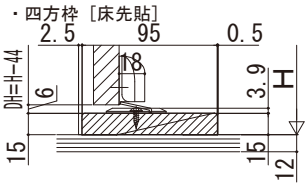

・三方枠納まり下部

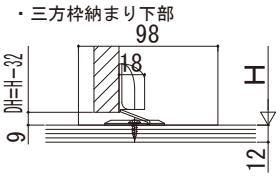

・三方枠納まり下部

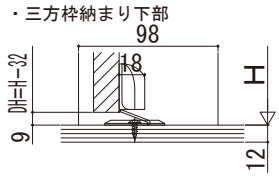

・三方枠：掃除ロボット対応

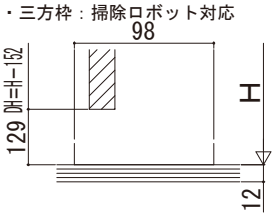

基本寸法表

		両開き戸			片開き戸	
W呼称		073※	082※	118	043	061
W（DW）		733（343.5）	823（388.5）	1188（571）	434（388.5）	616（570.5）
有効開口寸法		638	728	1093	365.5	547.5
H呼称		09、12、18、20、23			20、23	
H（DH）	3方枠	933（901）、1233（1201）、1833（1801）、2033（2001）、2333（2301）				
	4方枠	945（901）、1245（1201）、1845（1801）、2045（2001）、2345（2301）				
	掃除ロボット対応※	933（781）、1233（1081）、1833（1681）、2033（1881）、2333（2181）				

※両開き戸073・082サイズのみの設定

※サイズ設定の詳細については、規格表ページをご参照ください。