■エルビュート ハンドレール 二辺支持
■掘込みタイプ

※設定笠木幅・適応躯体厚は、各シリーズの技術資料をご参照ください。
※笠木見付70mm仕様は、ベースレールの納まり図をご参照ください。

●モダン手すり 内勾配笠木

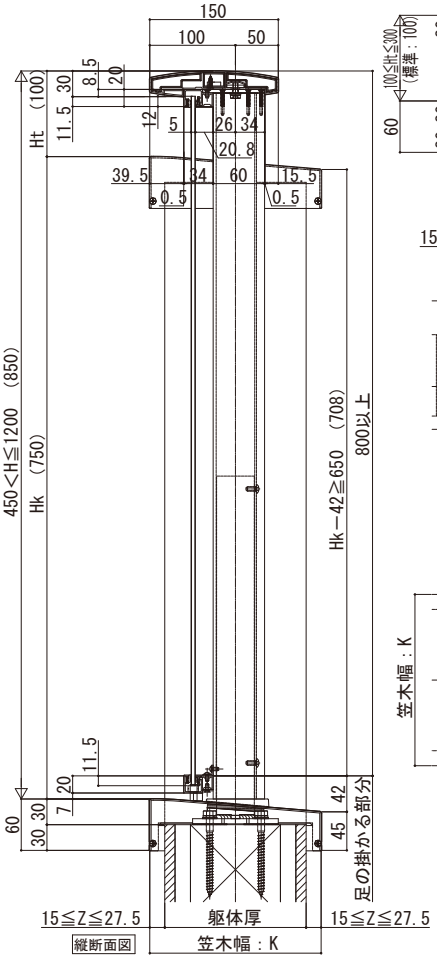

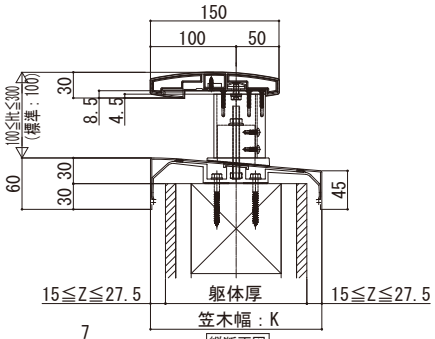

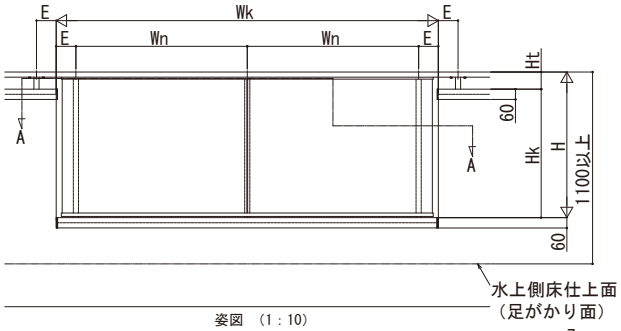

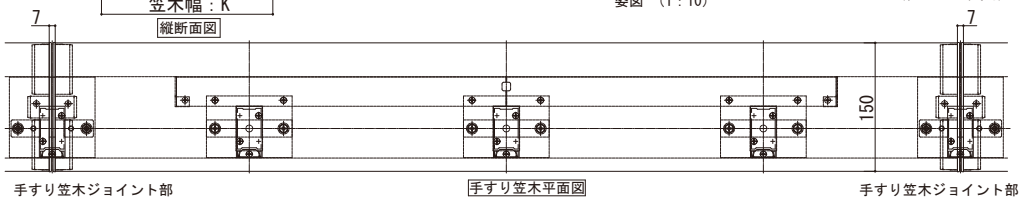

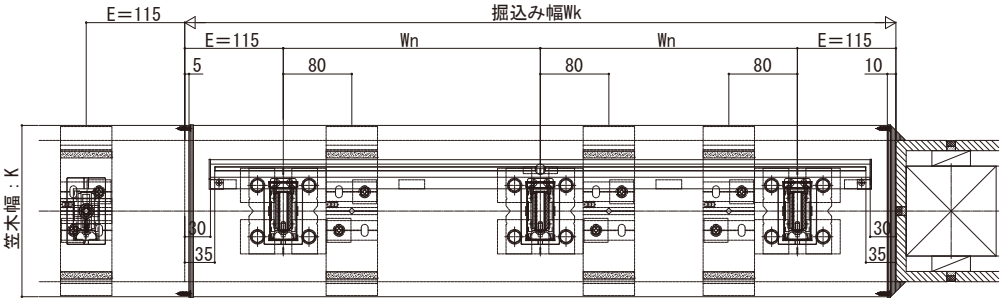

本図は笠木幅K＝200（躯体厚＝165）、見付60mmを示す。

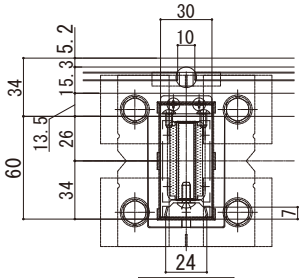

■トップレールタイプ

●モダン手すり 内勾配笠木

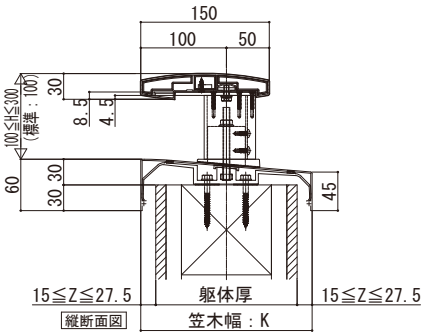

笠木見付60mm
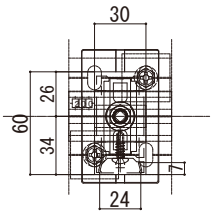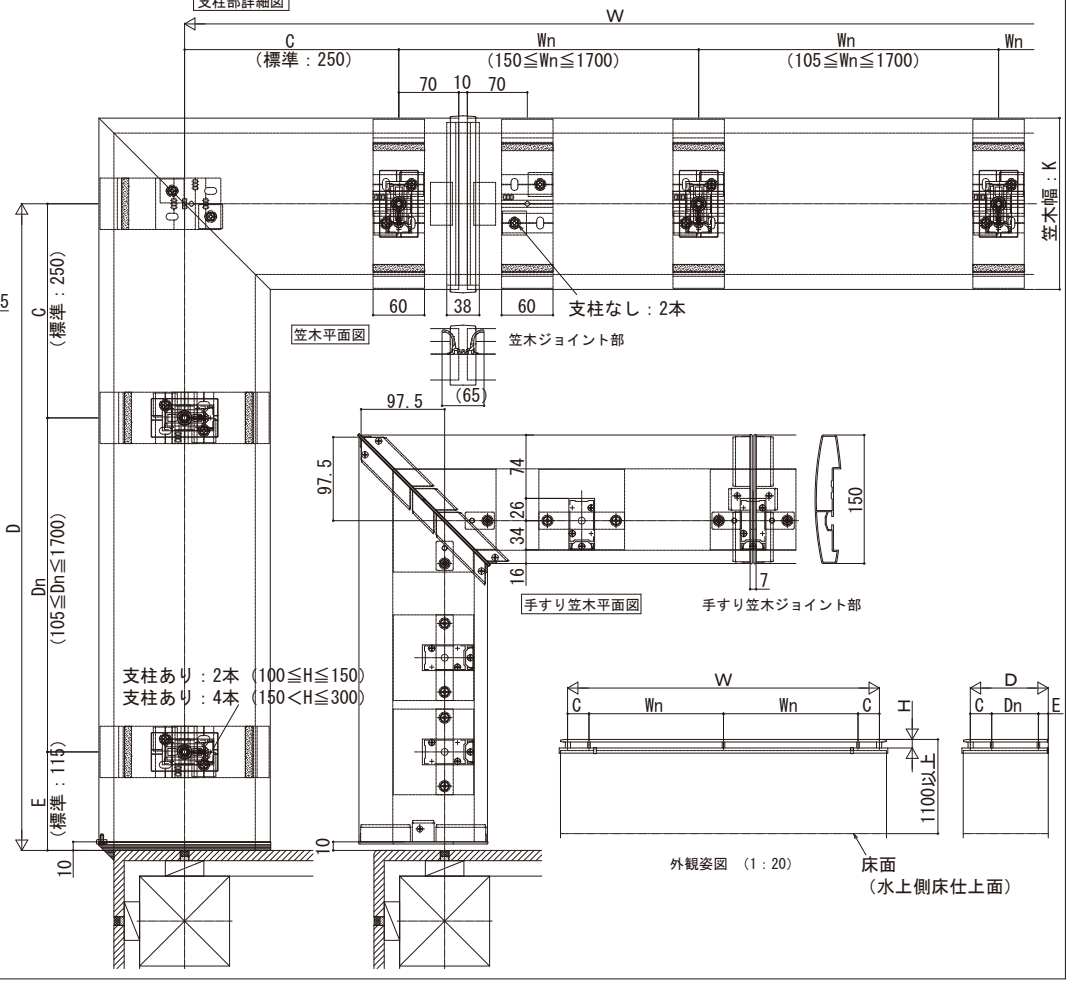
本図は笠木幅K＝200（躯体厚＝165）、見付60mmを示す。