エルビュート ハンドレール 四辺支持

■エルビュート ハンドレール 四辺支持
■中腰レールタイプ

※設定笠木幅・適応躯体厚は、各シリーズの技術資料をご参照ください。
※笠木見付70mm仕様は、ベースレールの納まり図をご参照ください。

●ワイド手すり 内勾配笠木

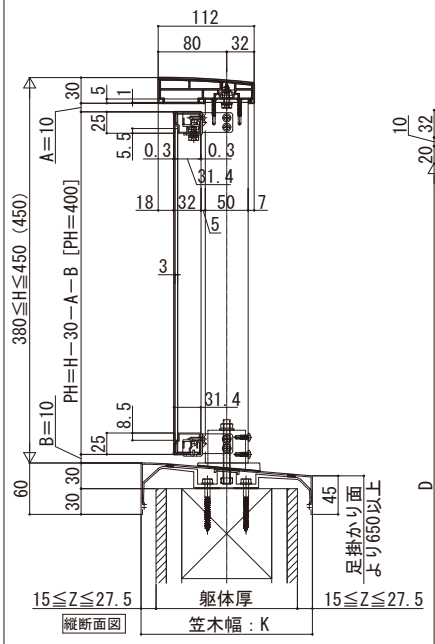

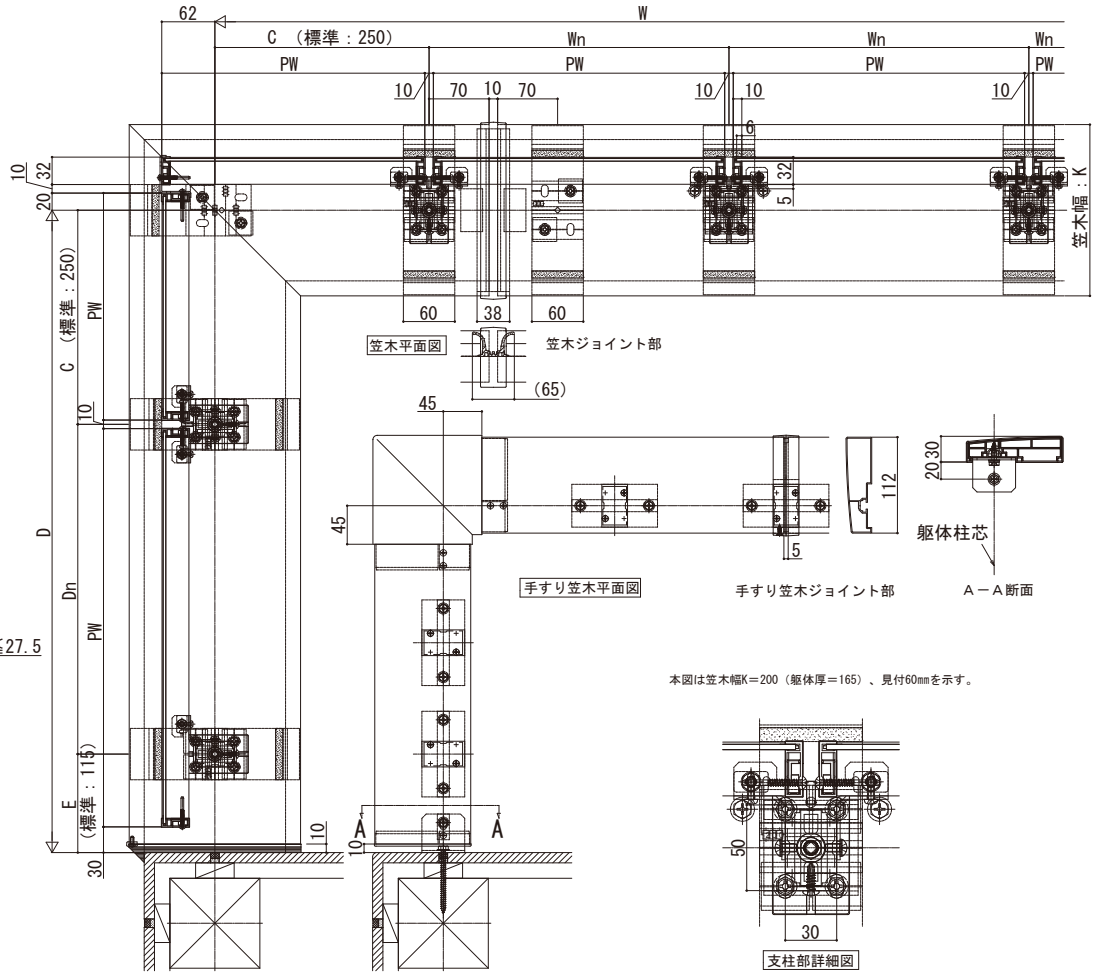

■床支持タイプ
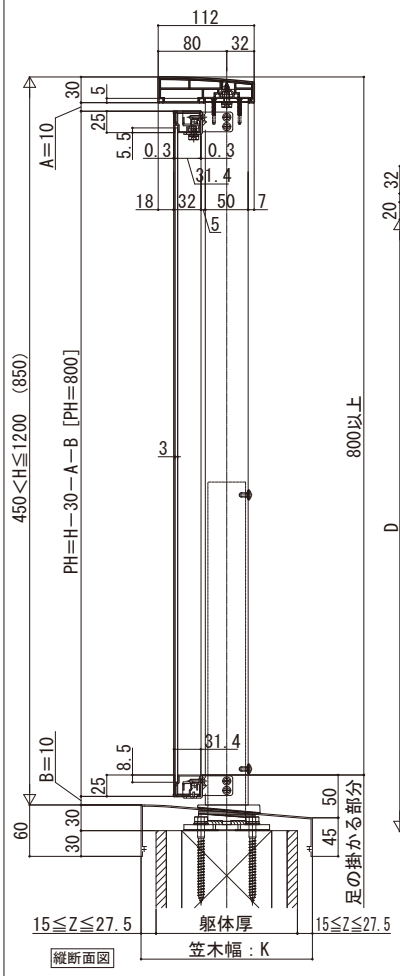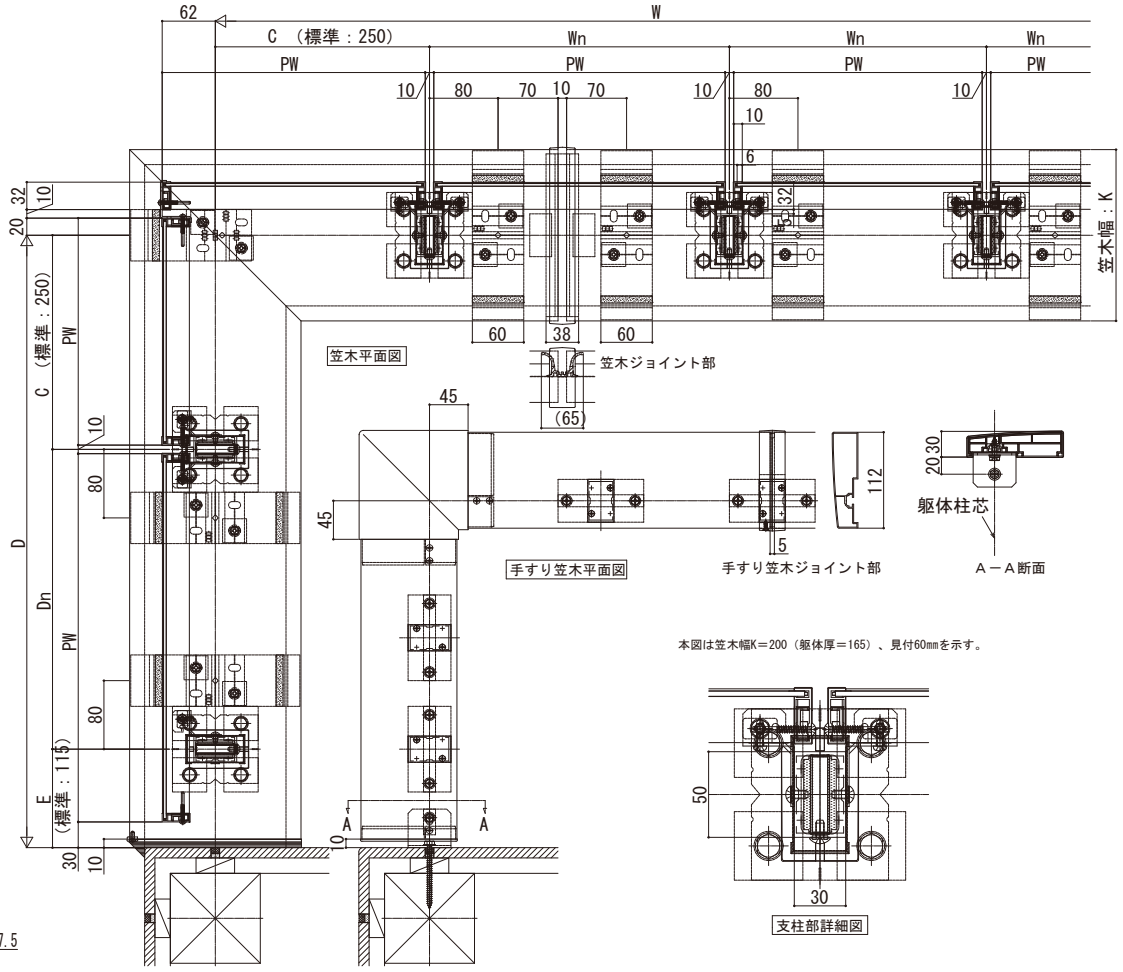
●ワイド手すり 内勾配笠木