ルシアス バルコニー 屋根置式

■ルシアス バルコニー 屋根置式
■たて格子 連結
■側面図

※たて格子はH1205もあります

●中間根太部

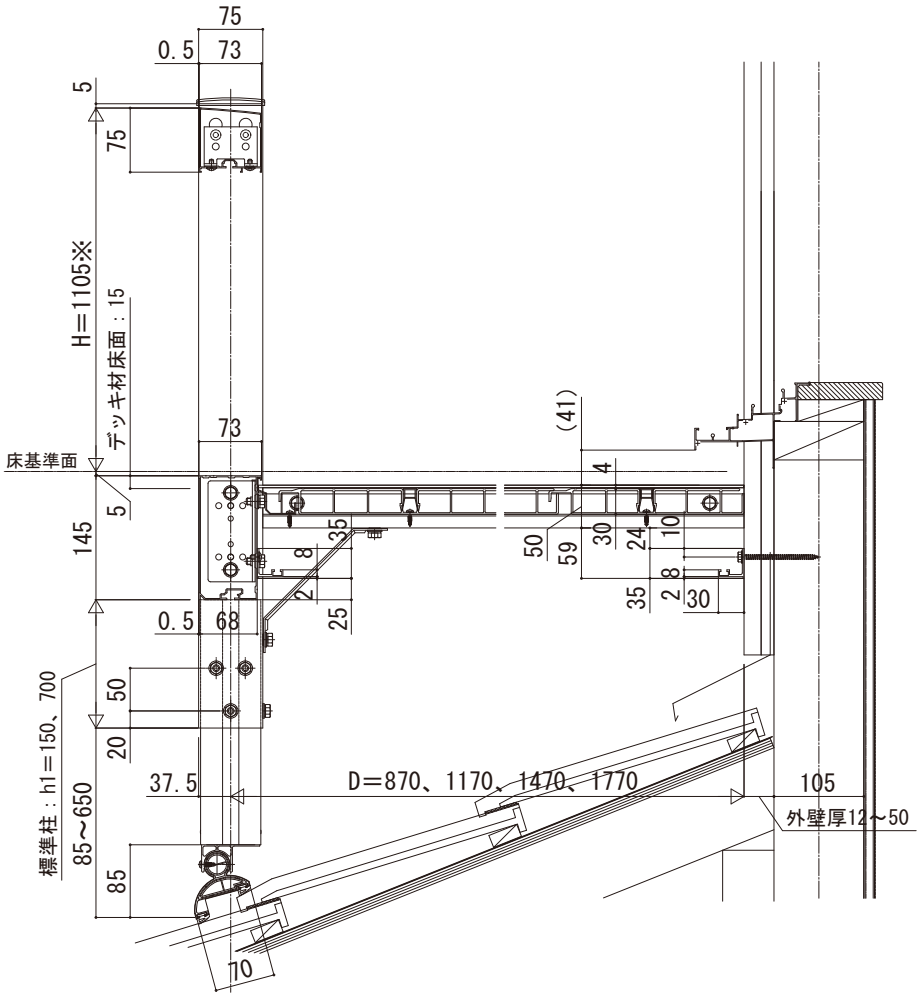

■平面図
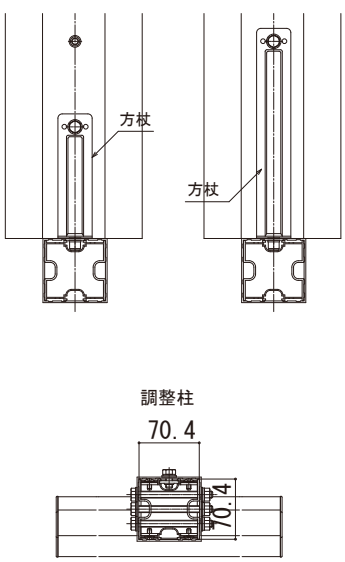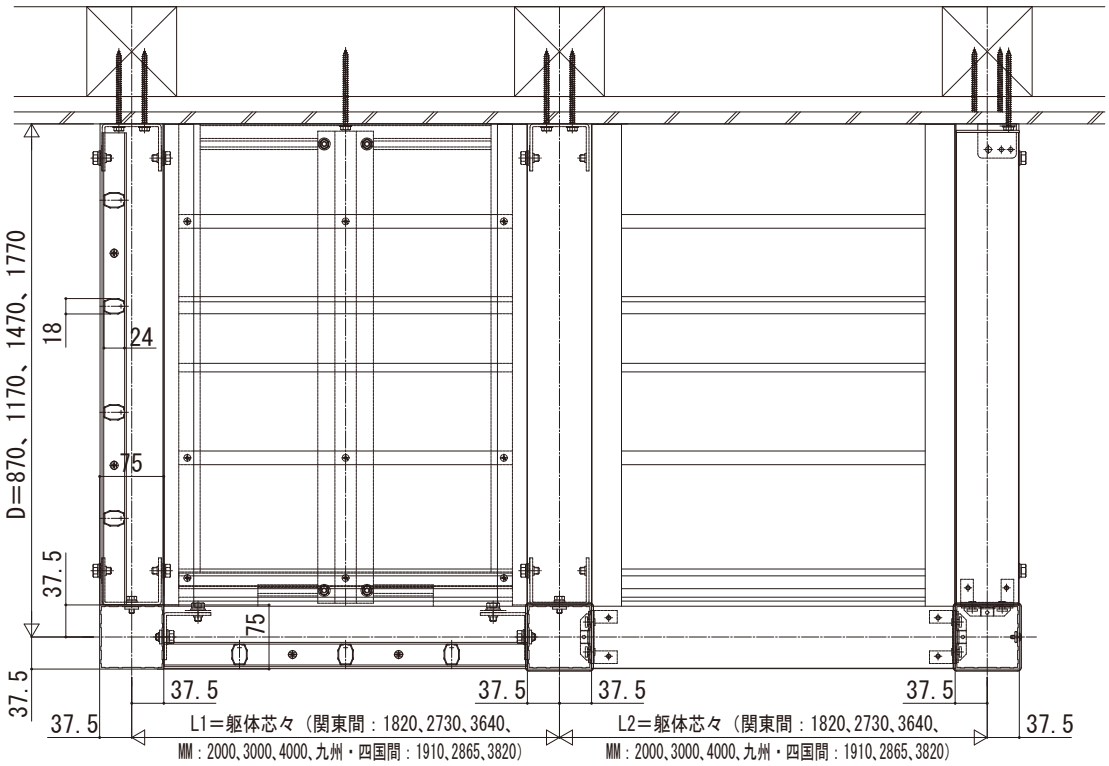
方杖取付部 詳細図（見上図）