プレーンルーフ テラス

■プレーンルーフ テラス・オプション

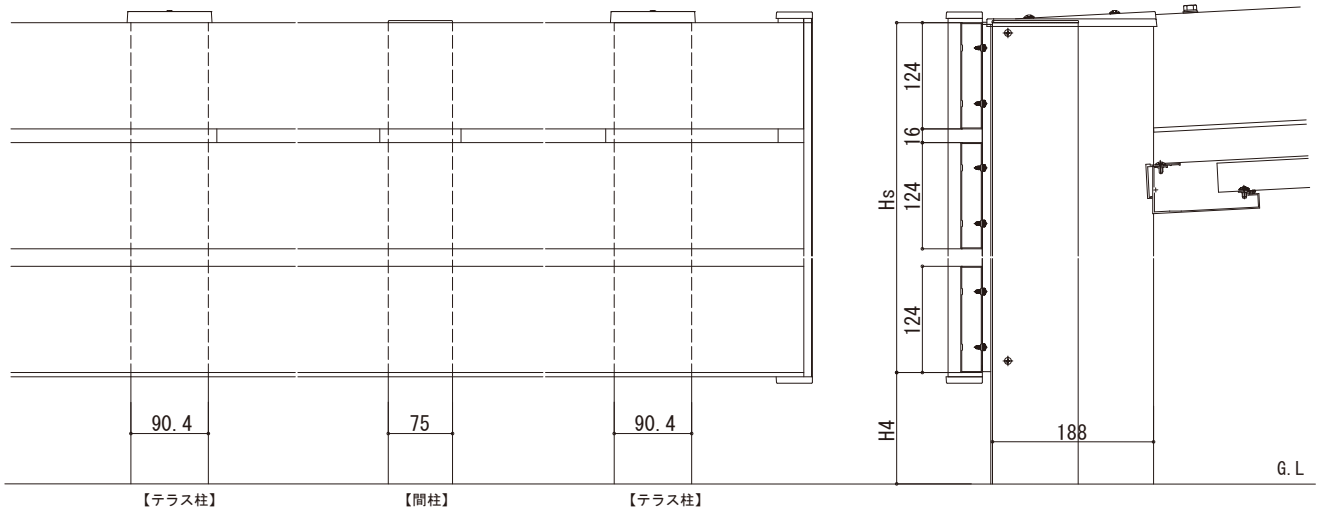

●着脱式サポート

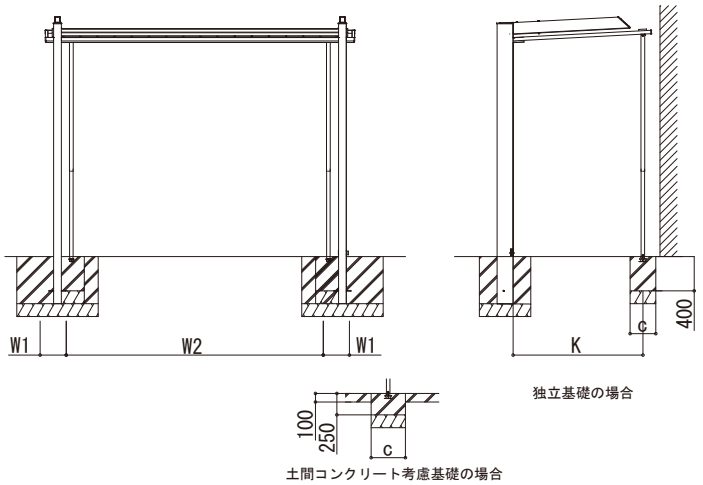

■基礎寸法表（サポート）

間口呼称	奥行呼称	独立基礎	土間コンクリート考慮基礎
		共通	共通
		c	c
1.0間	4尺	300	300
1.5間			
2.0間			
2.5間			
3.0間		350	
1.0間	5尺	300	
1.5間			
2.0間			
2.5間		350	
3.0間			

間口呼称	奥行呼称	独立基礎	土間コンクリート考慮基礎
		共通	共通
		c	c
1.0間	6尺	300	300
1.5間			
2.0間		350	
2.5間		400	350
3.0間			
1.0間	7尺	300	300
1.5間			
2.0間		350	
2.5間		400	350
3.0間		450	400

■着脱式サポート寸法表

地域間	間口呼称	W1	W2
関東間	1間	305	1100
	1.5間	305	2100
	2間	305	2900
	2.5間	505	3600
	3.0間	905	3600

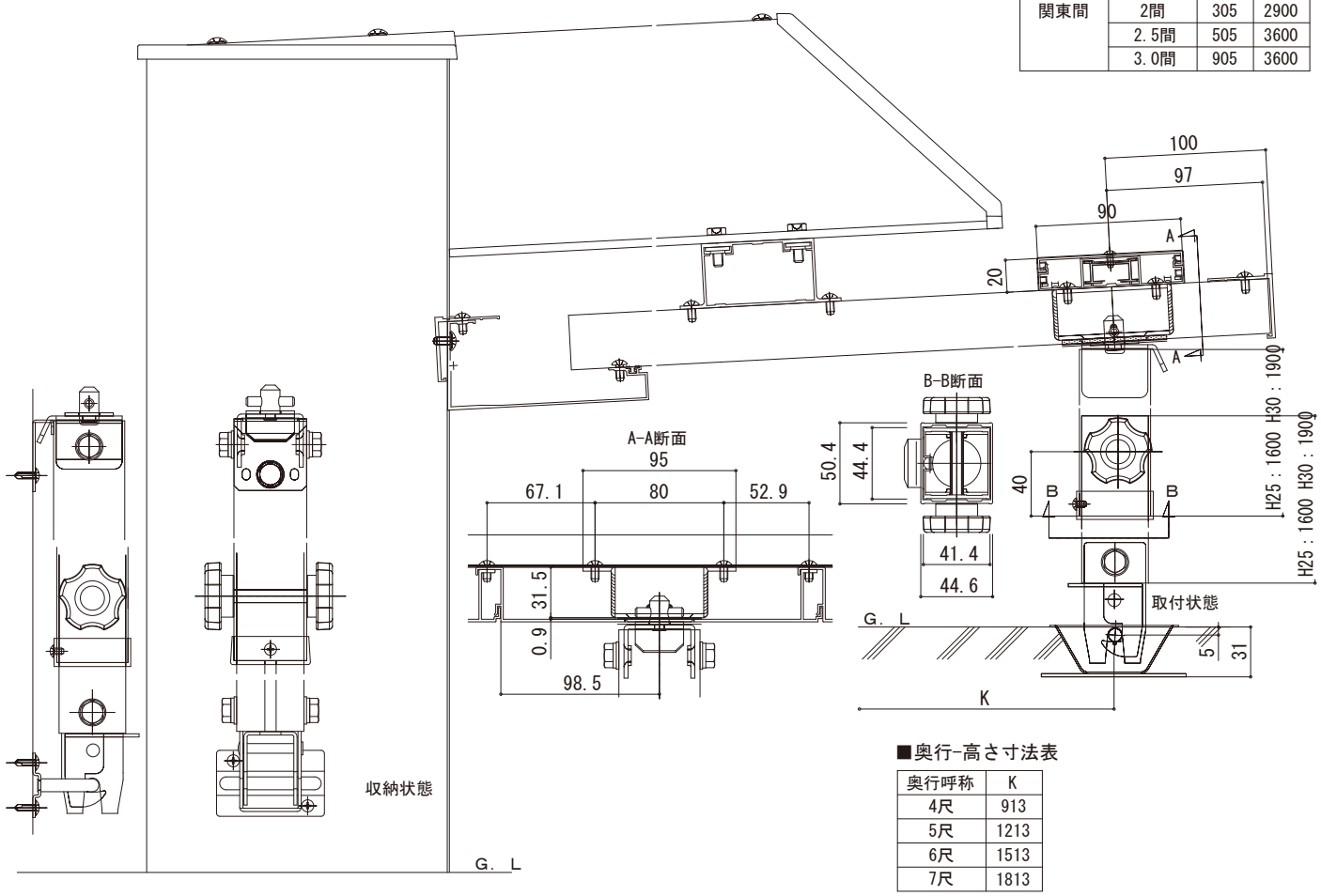

■奥行-高さ寸法表

奥行呼称	K
4尺	913
5尺	1213
6尺	1513
7尺	1813