ウチリモ

■内開き窓

●RC納まりの場合

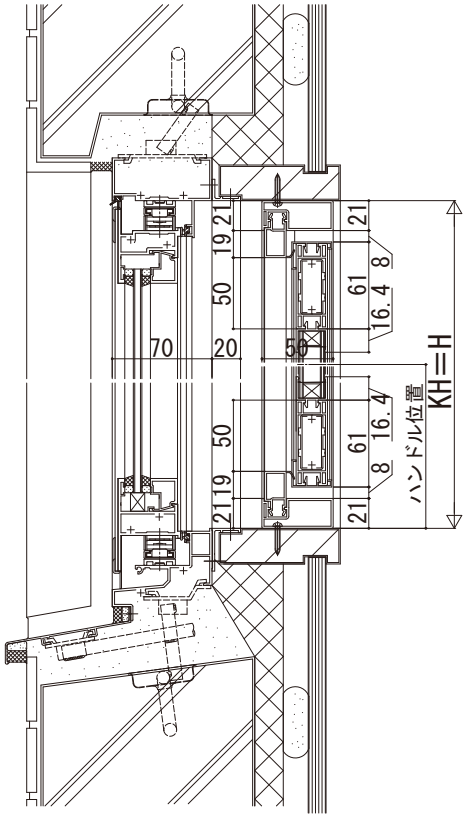

単板ガラス

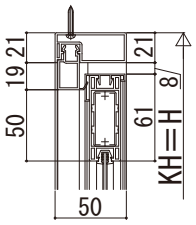

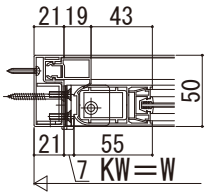

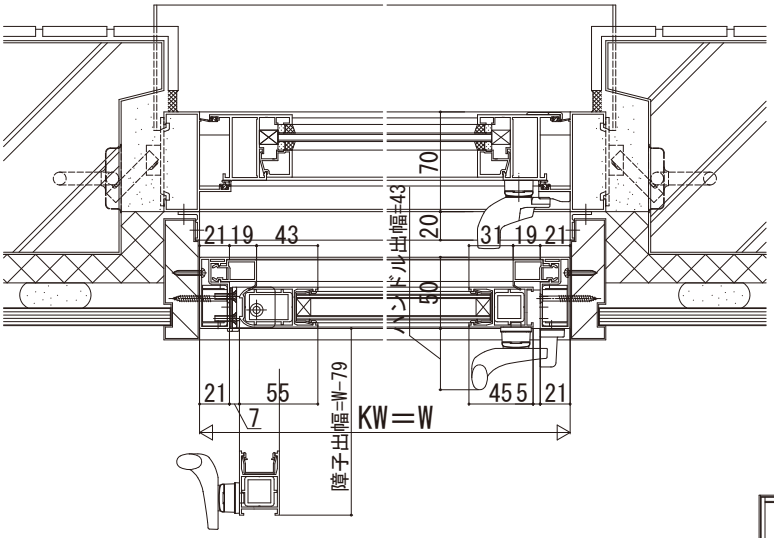

内観姿図

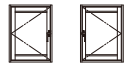

左吊りL 右吊りR

■開き窓テラス

●大壁納まりの場合

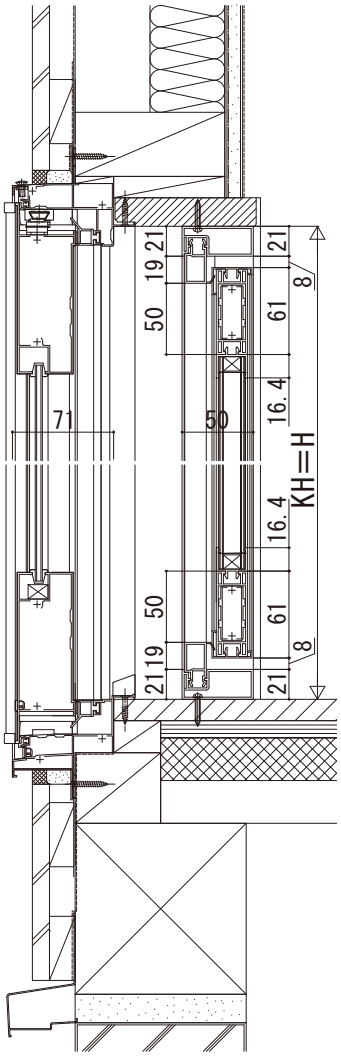

単板ガラス

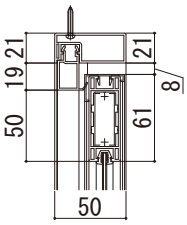

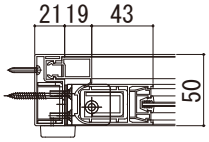

●枠持ち出し納まりの場合

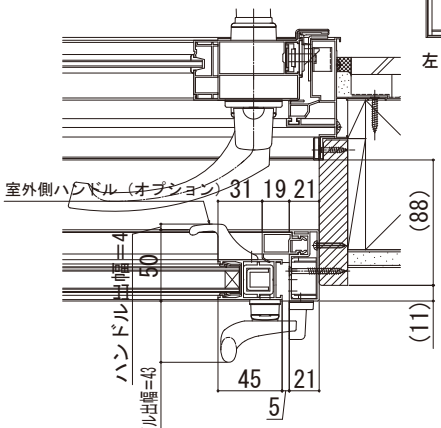

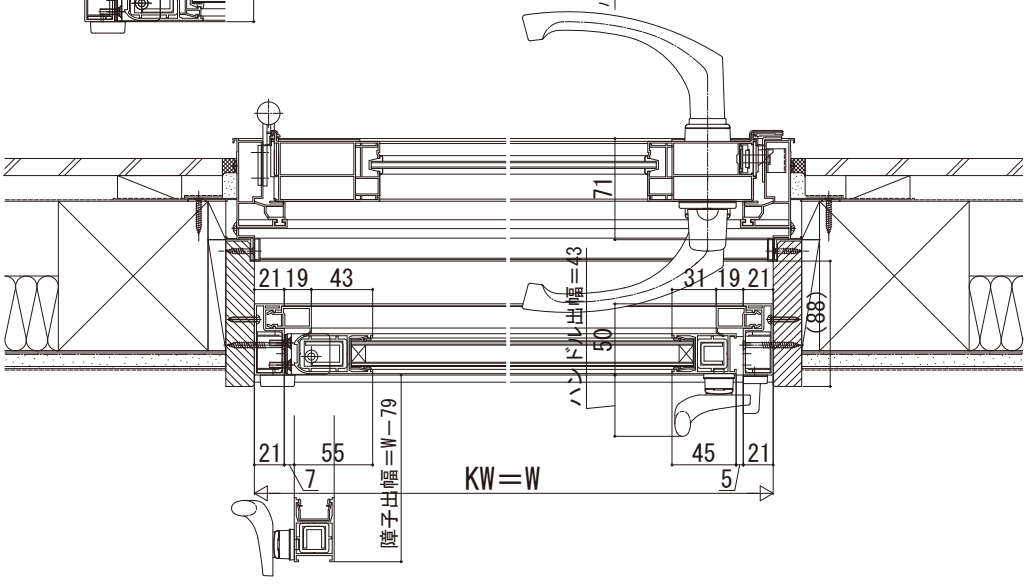

内観姿図

左吊りL 右吊りR