ウチリモ

■開き窓テラス

●標準納まりの場合
●ふかし枠25

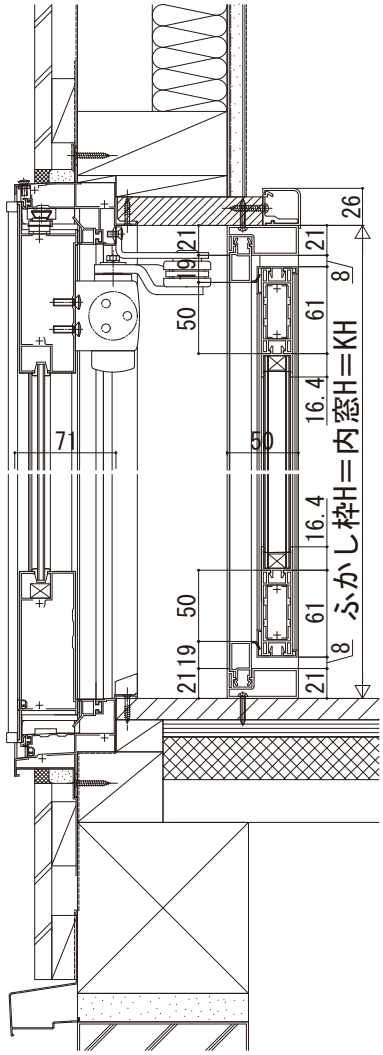

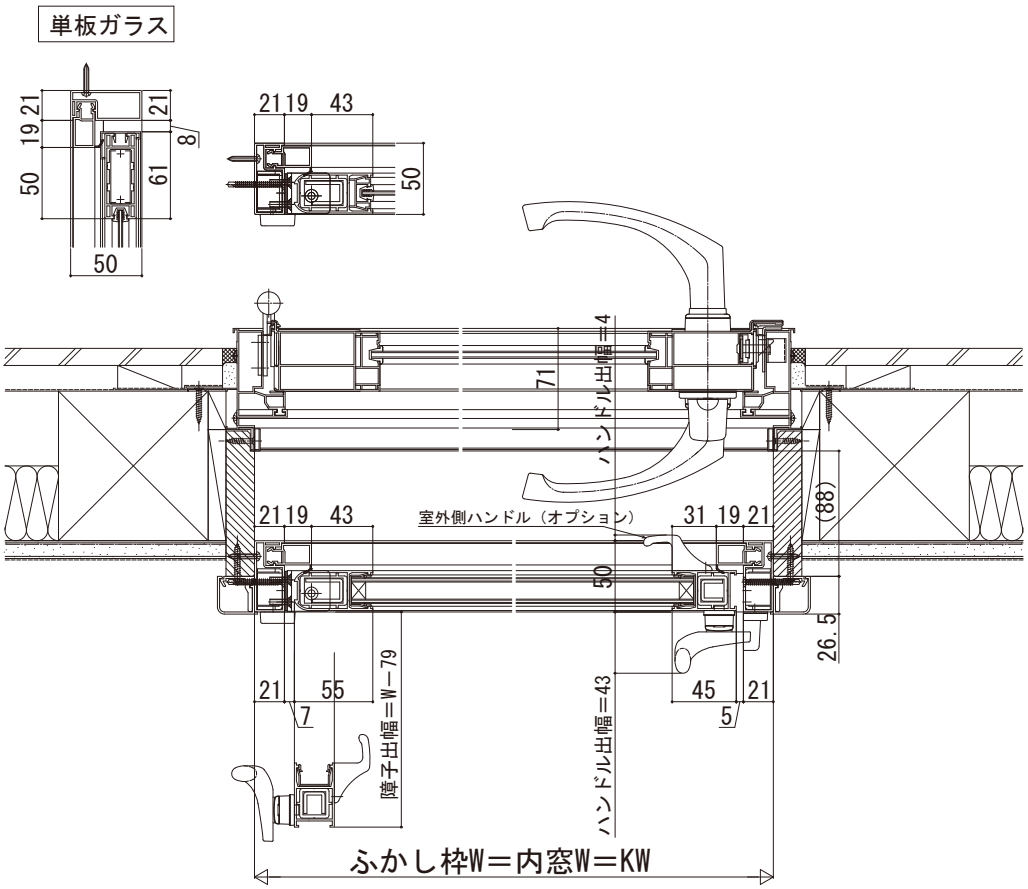

内観姿図

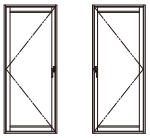

左吊りL　右吊りR