ウチリモ

■内開き窓＋FIX連窓

●連窓方立

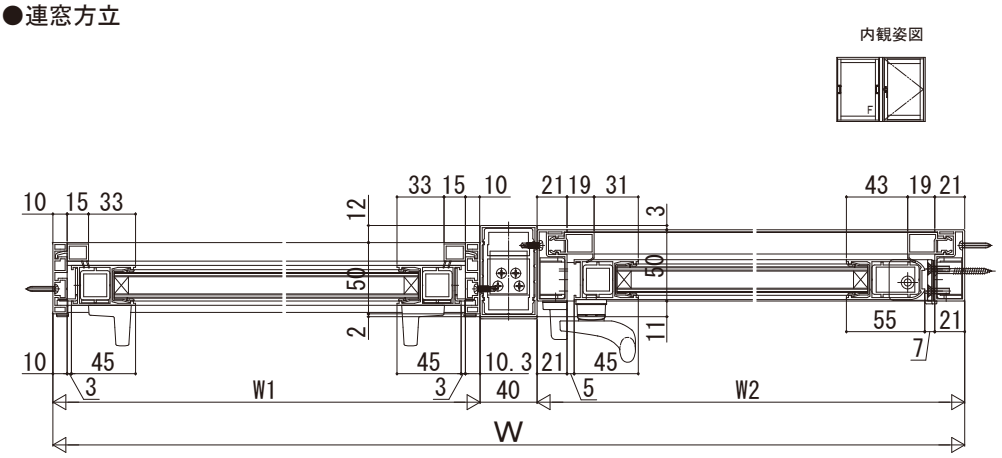

■引違い窓＋FIX段窓

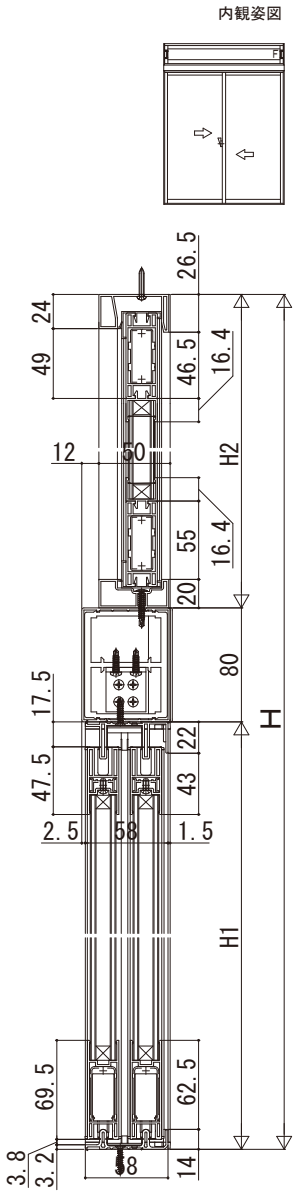

■内開き窓＋FIX段窓

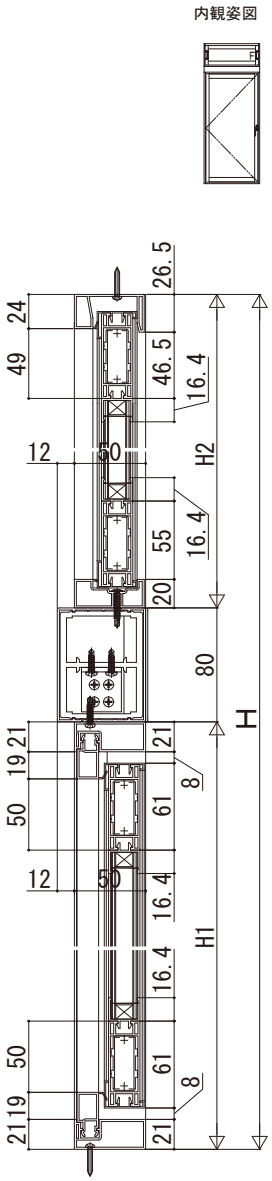
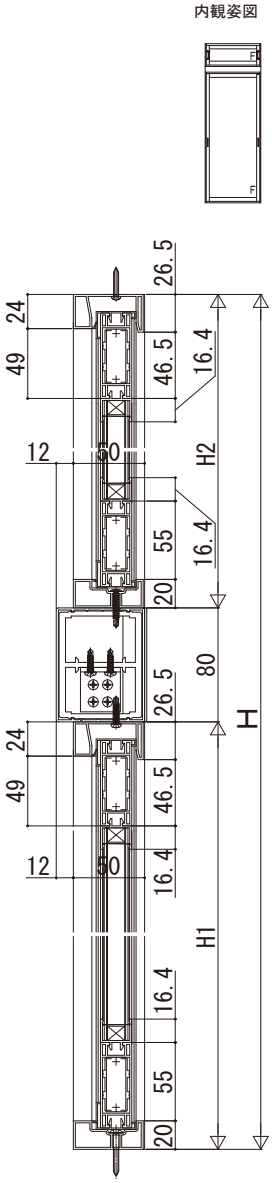
■FIX窓＋FIX段窓