マドリモ 戸建用

■浴室仕様

【既設窓】：引違い窓

【新設窓】：樹脂窓 浴室仕様 引違い窓（80＋25）＋プライバシースクリーン

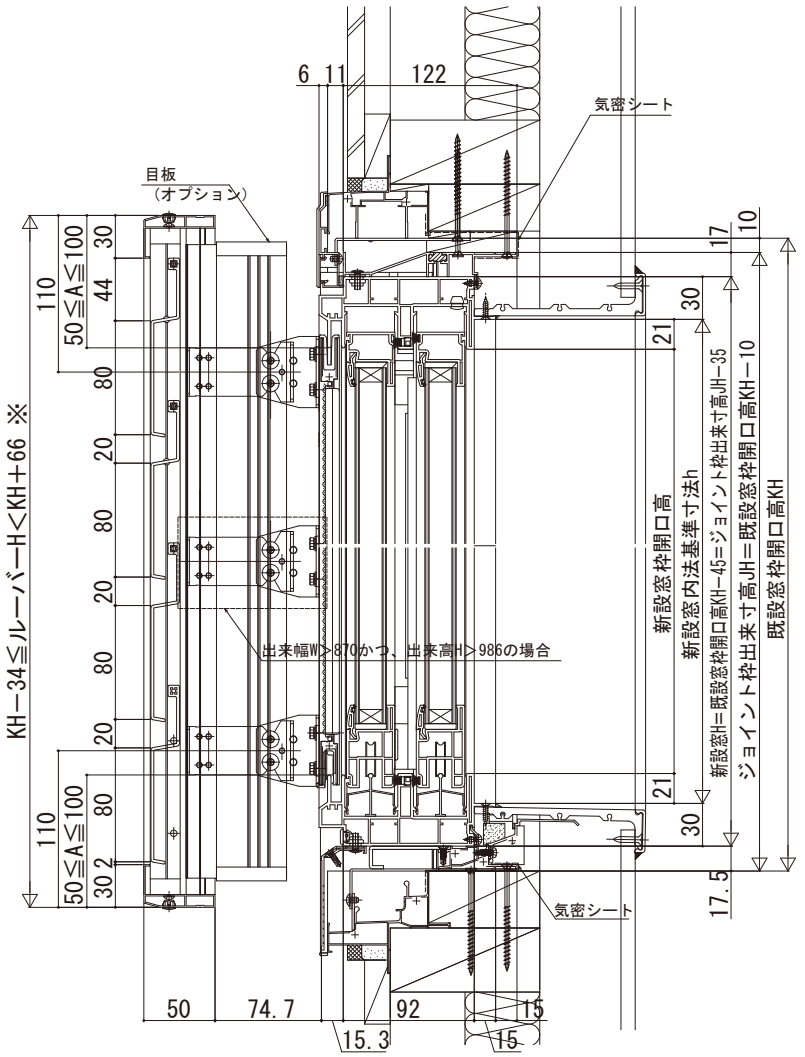
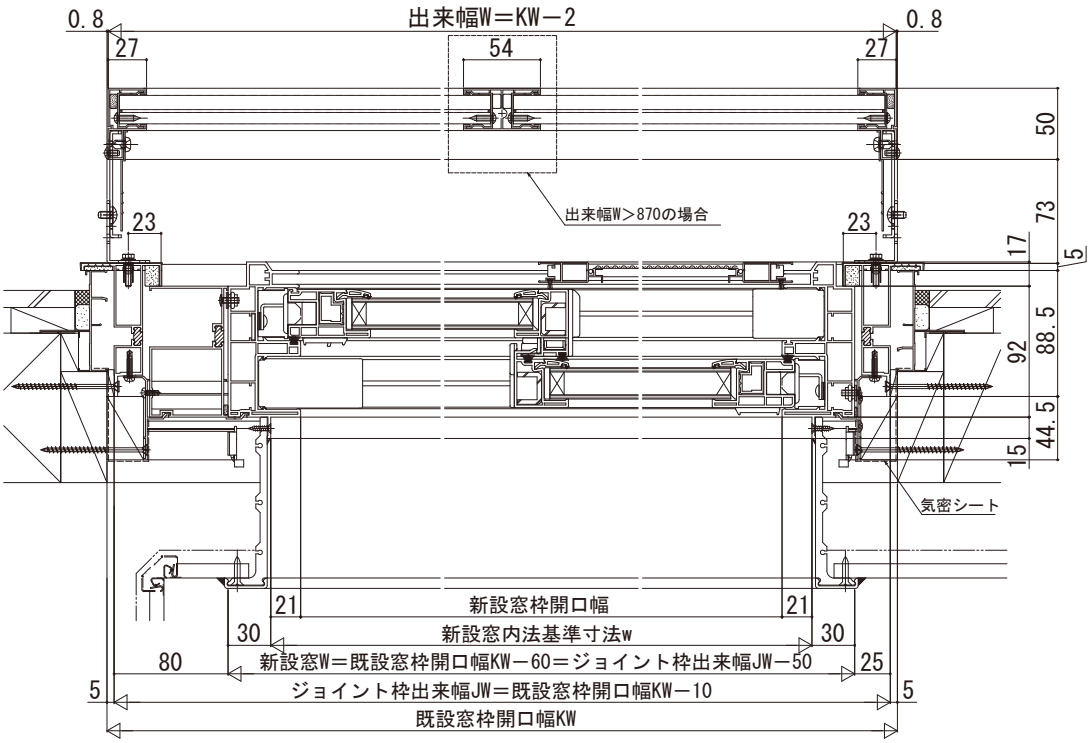
※ルーバーHはKHに応じて
100mm単位での対応