マドリモ 戸建用

■居室仕様

【既設窓】：FIX窓（半外付型）

【新設窓】：樹脂窓ハイブリッド専用枠 FIX窓（樹脂額縁見込大＋外部モール）

内観姿図

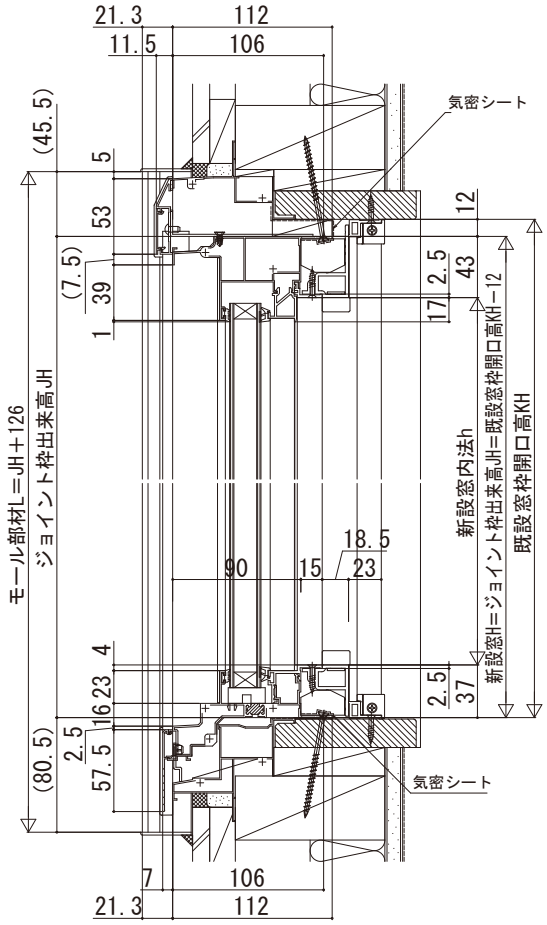
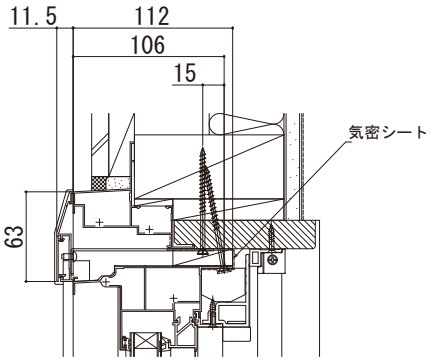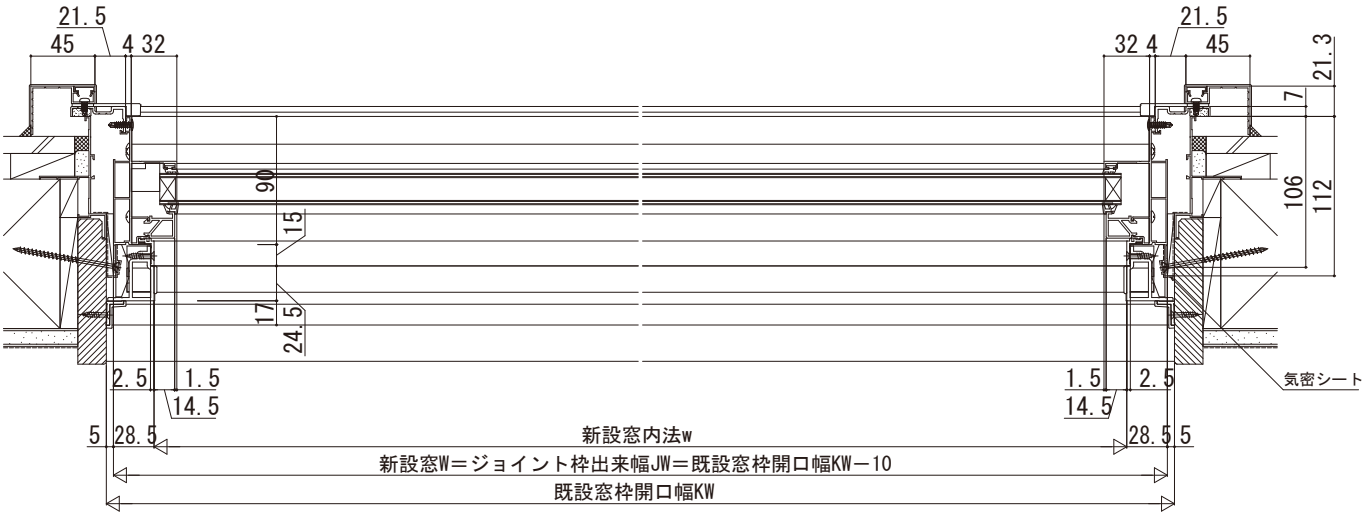
●上枠見付大、室内施工の場合