シャローネ ハンドレール

■シャローネ ハンドレール
■掘込みタイプ バスケットツイスト

※設定笠木幅・適応躯体厚は、各シリーズの技術資料をご参照ください。
※笠木見付70mm仕様は、ベースレールの納まり図をご参照ください。

●スリム手すり 内勾配笠木

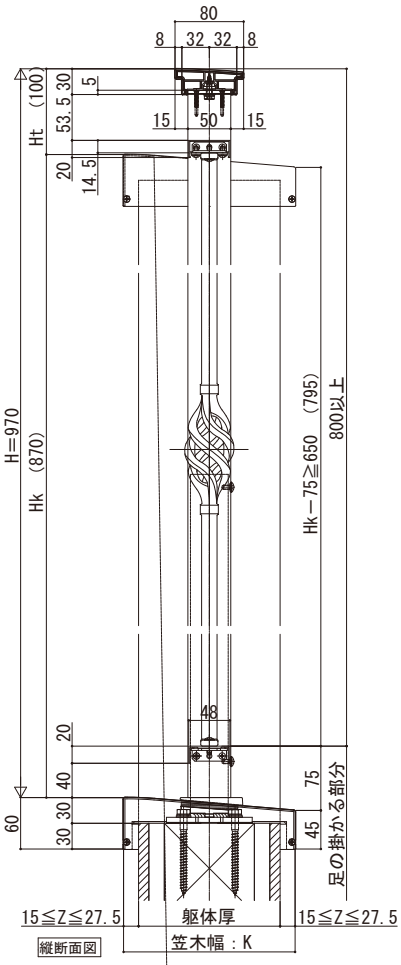

縦断面図

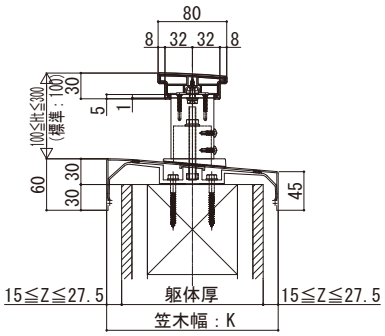

トップレール部

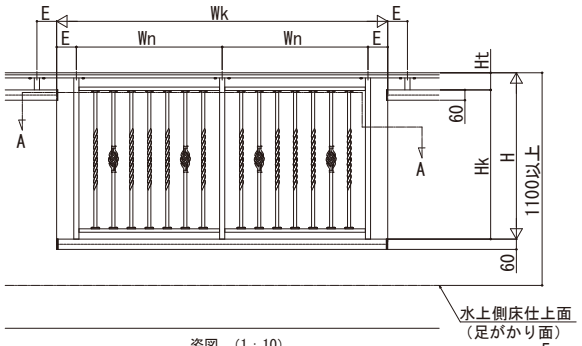

姿図 (1：10)

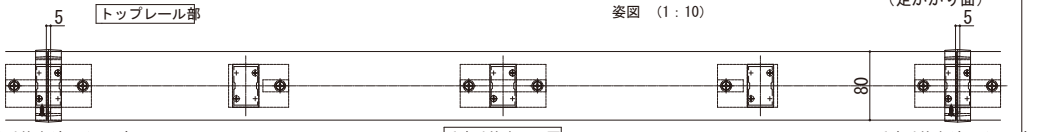

手すり笠木ジョイント部　手すり笠木平面図　手すり笠木ジョイント部

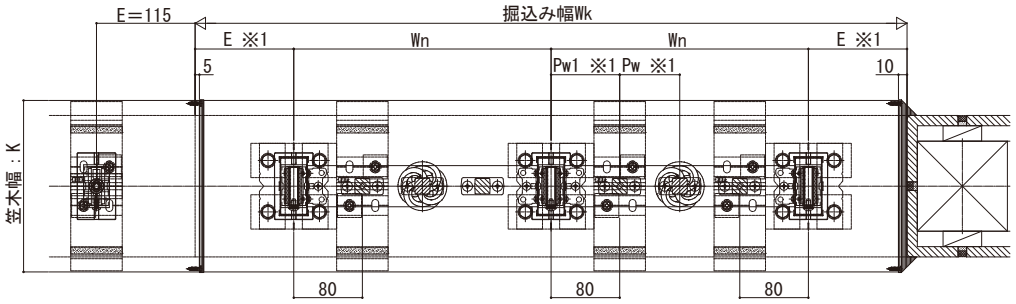

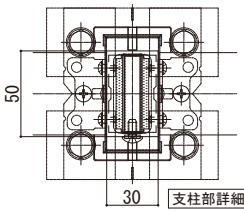

支柱部詳細図

本図は笠木幅K＝200（躯体厚＝165）、見付60mmを示す。

※1

隙間	P1	P	E
100	61.5≦P1≦124	55≦P≦118	100≦E≦115
90	61.5≦P1≦114	54≦P≦108	100≦E≦105

・P1＝Pw1
・P＝Pw

■掘込みタイプ 唐草

●スリム手すり 内勾配笠木

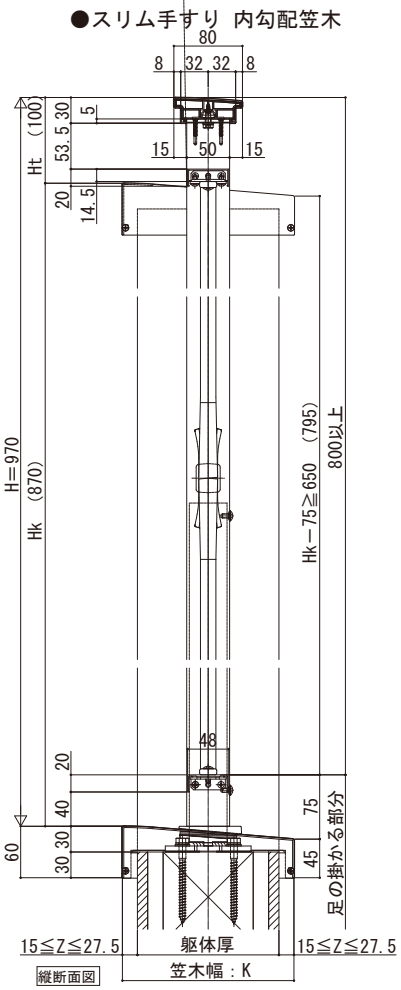

縦断面図

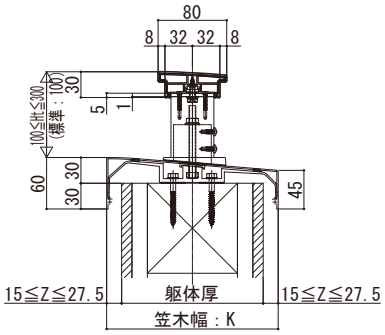

トップレール部

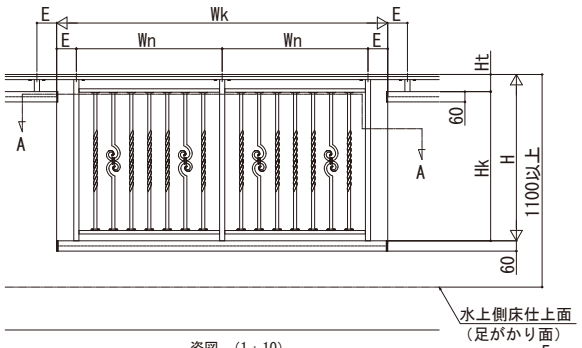

姿図 (1：10)

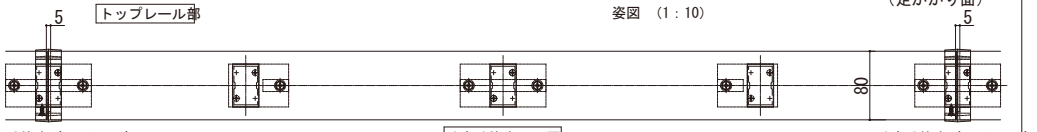

手すり笠木ジョイント部　手すり笠木平面図　手すり笠木ジョイント部

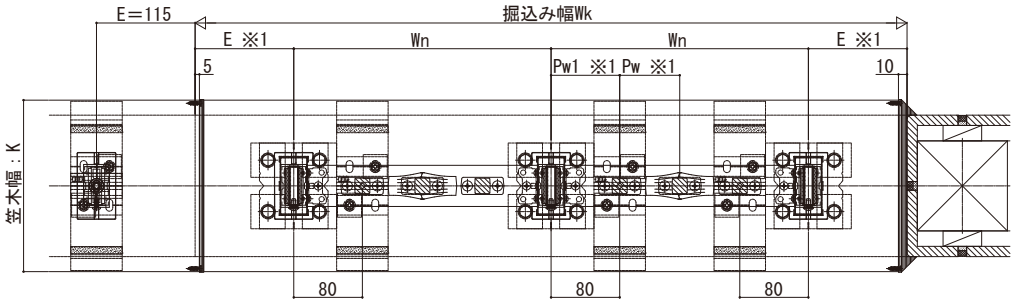

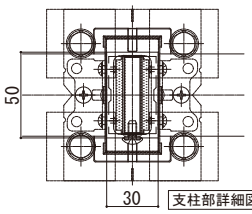

支柱部詳細図

本図は笠木幅K＝200（躯体厚＝165）、見付60mmを示す。

※1

隙間	P1	P	E
100	61.5≦P1≦124	55≦P≦118	100≦E≦115
90	61.5≦P1≦114	54≦P≦108	100≦E≦105

・P1＝Pw1
・P＝Pw