■ルシアス バルコニー 持ち出し式（胴差し納まり）床納まり図

■先付ブラケット部

●在来工法 床段差

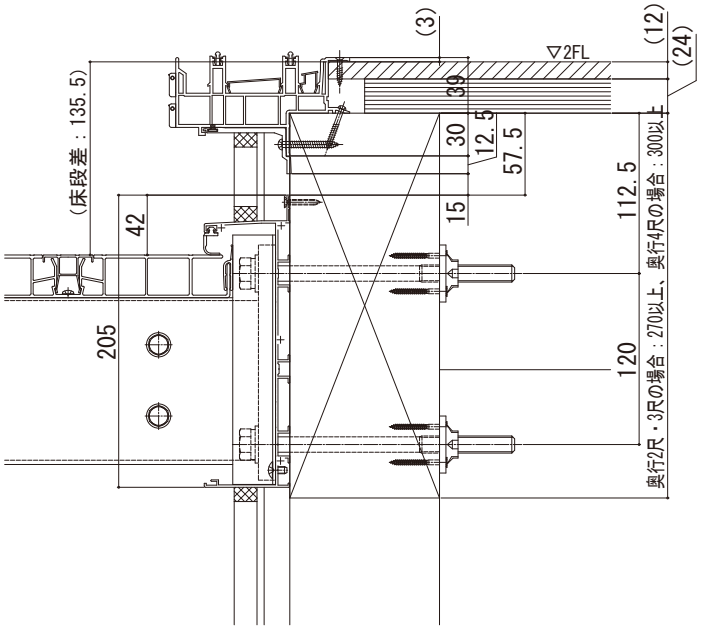

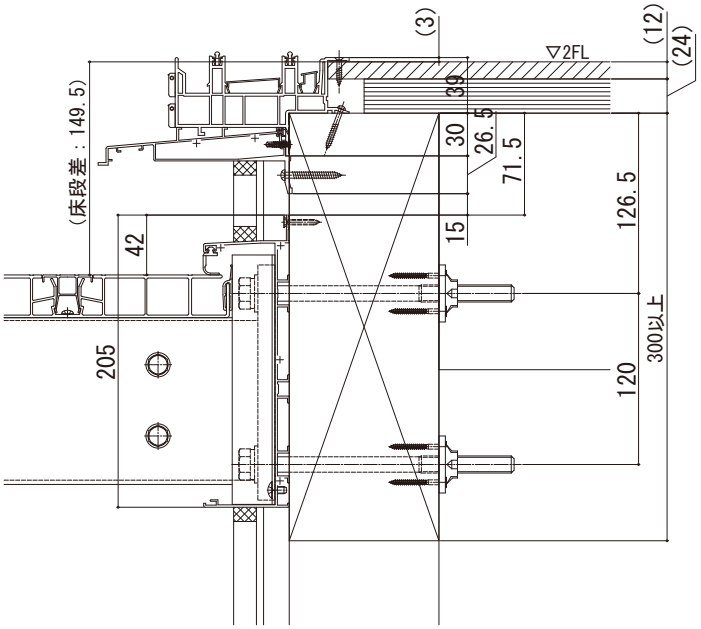
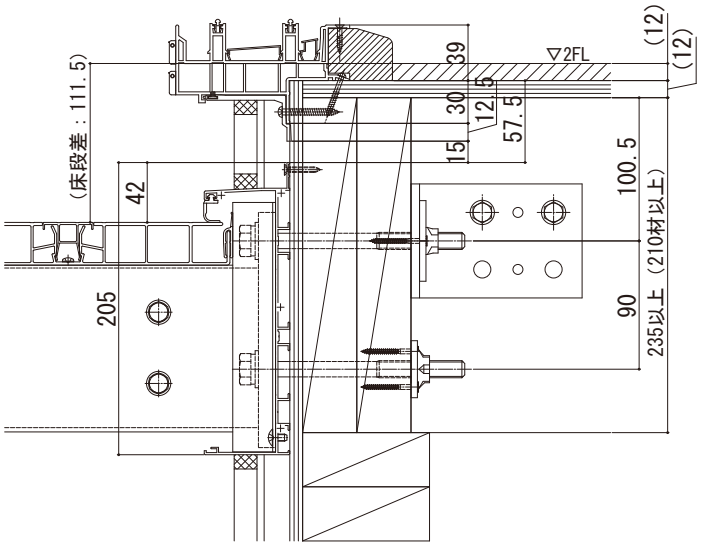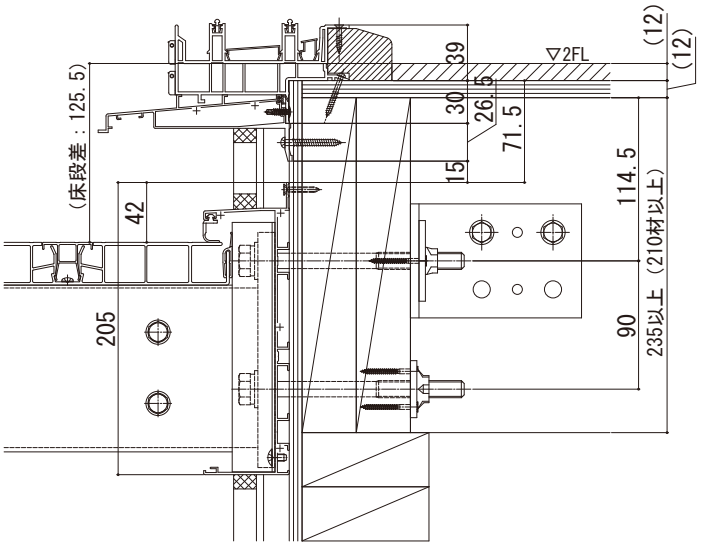
●2×4工法 床段差