ルシアス バルコニー

■ルシアス バルコニー 持ち出し式(柱芯納まり)
■桁隠しなし たて格子【標準】
■片入隅納まり
■側面図

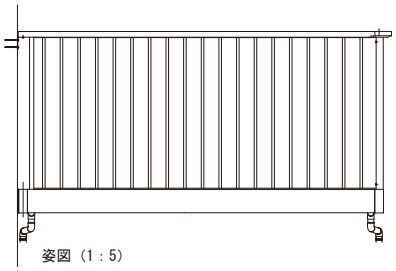

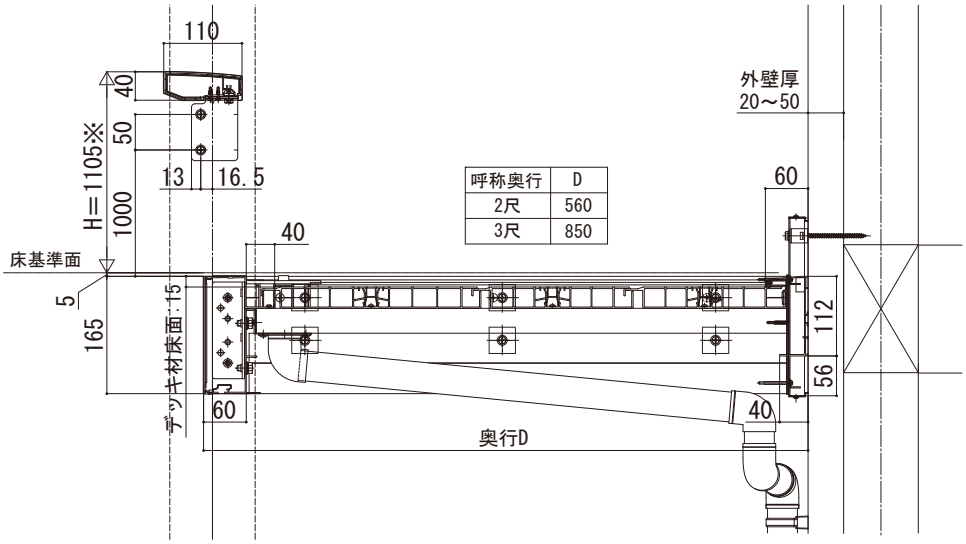

呼称奥行	D
2尺	560
3尺	850

■正面図

●躯体側

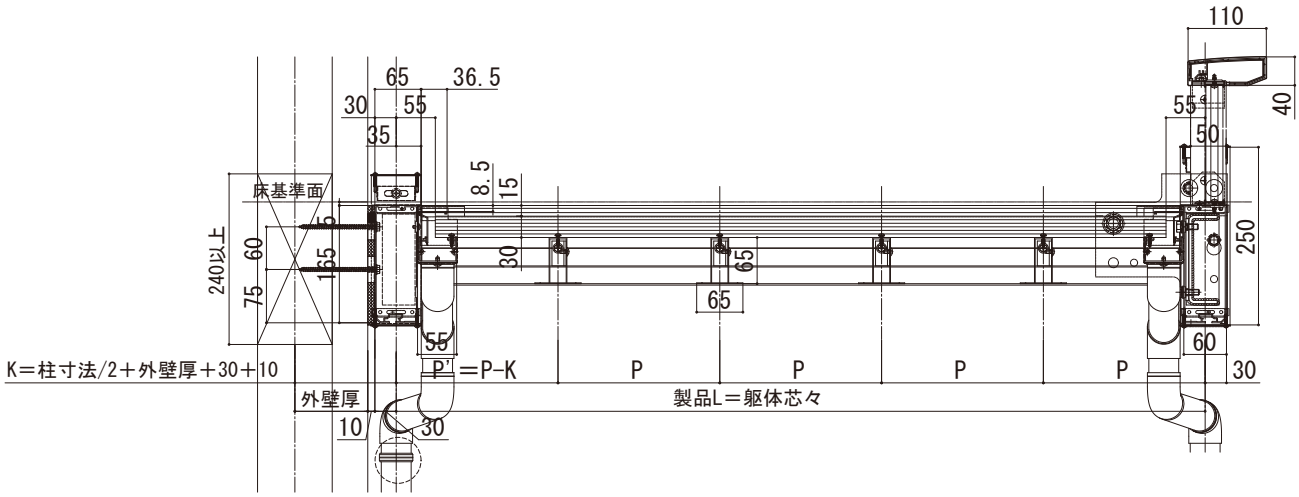

■平面図

躯体間口			製品L	根太本数	P
関東間	1間	1820	1820	3	455
	1.5間	2730	2730	5	
	2間	3640	3640	7	
メーターモジュール	1間	2000	2000	3	500
	1.5間	3000	3000	5	
	2間	4000	4000	7	
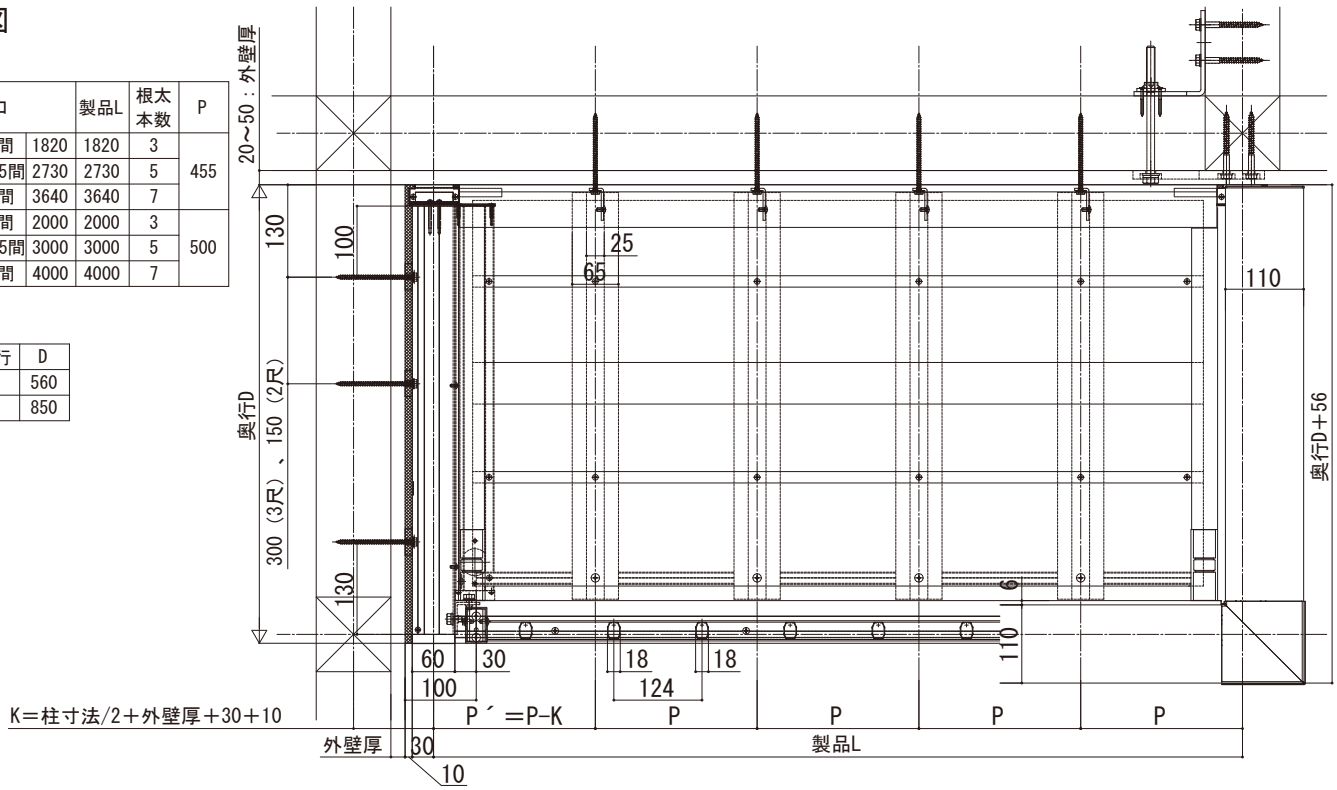
呼称奥行	D
2尺	560
3尺	850