ルシアス バルコニー

■ルシアス バルコニー 柱建式

■たて格子 連結

※たて格子はH1205もあります

■側面図

●中間根太部

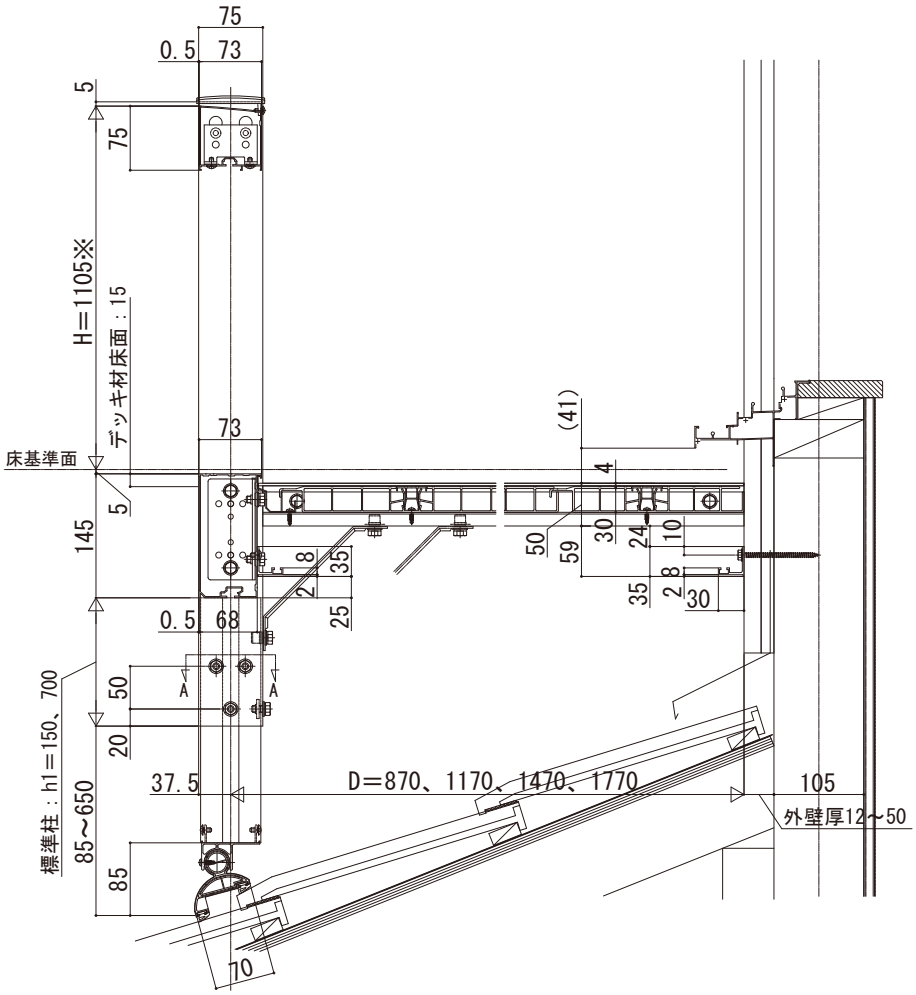

■平面図
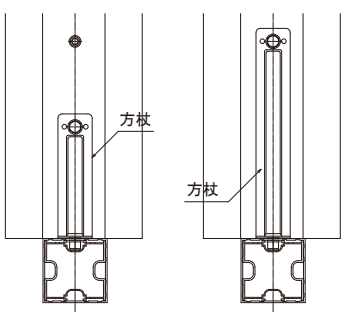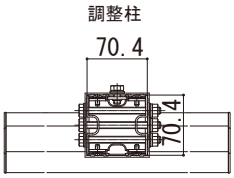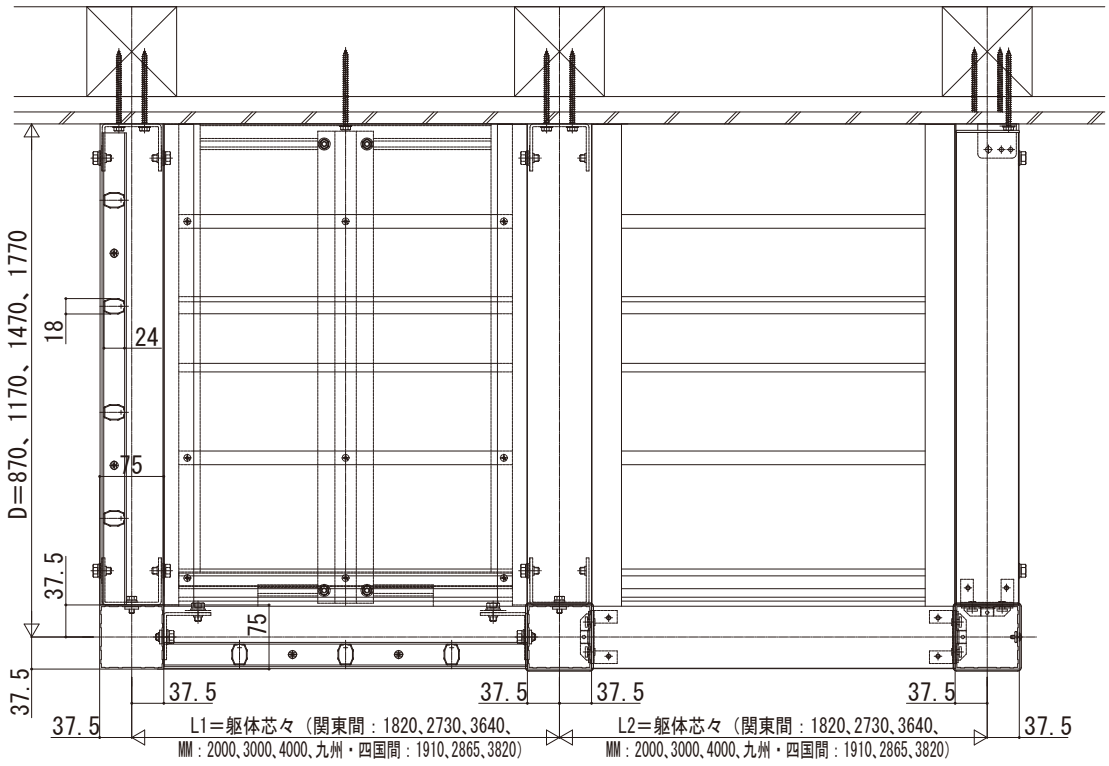
方杖取付部 詳細図（見上図）