プレーンルーフ テラス

■プレーンルーフ テラス・オプション

●デッキ納まり用柱カバー

■姿図

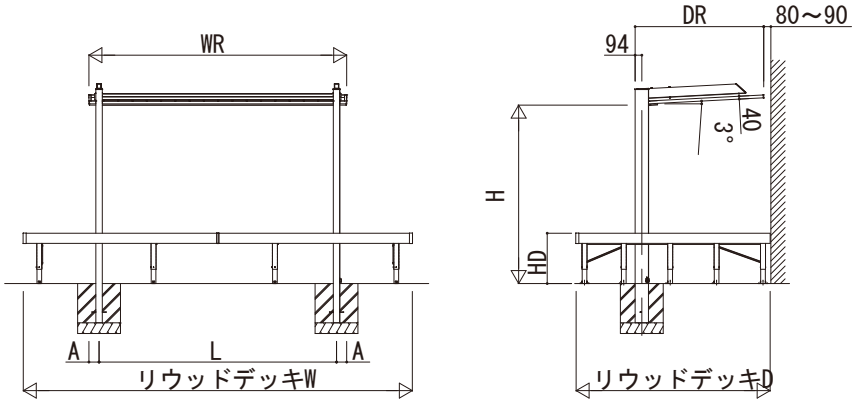

■平面図

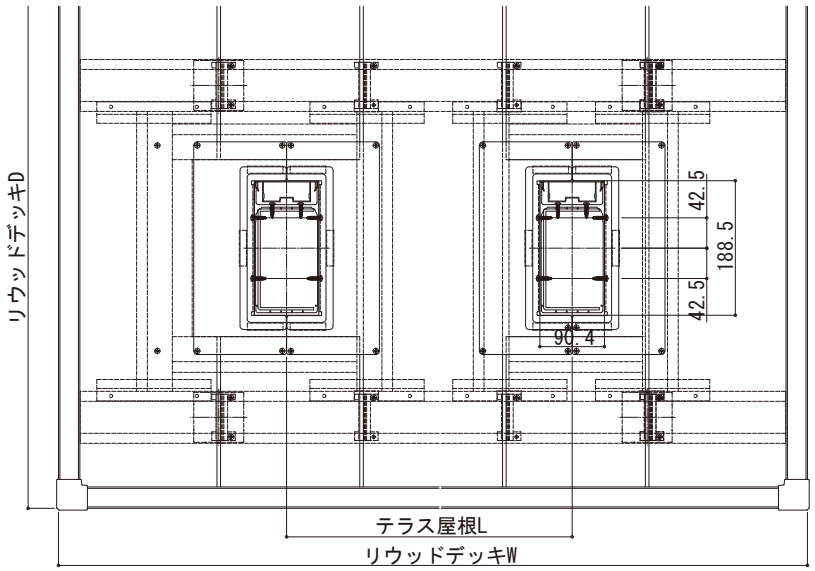
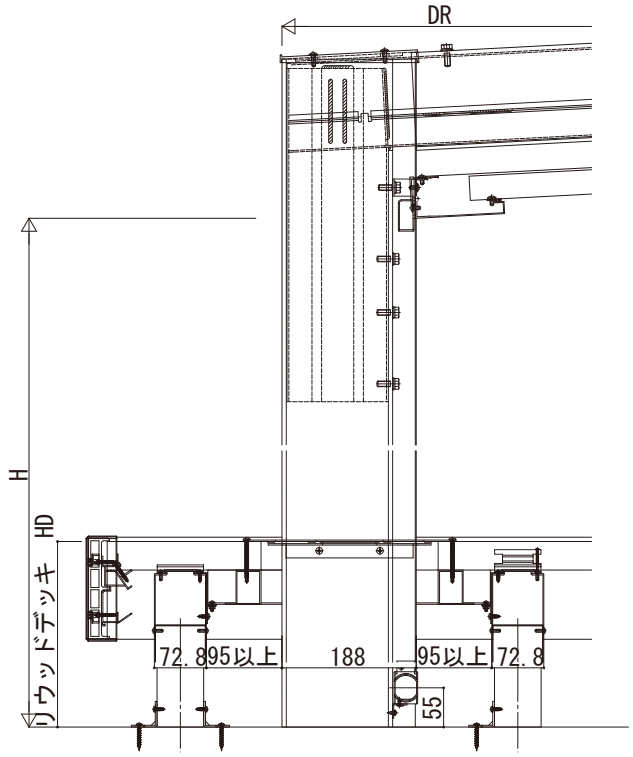
■側面図