ソラリア テラス囲い・バルコニー囲い

■ソラリア テラス囲い スタンダードタイプ 独立 デッキ納まり

●平面図

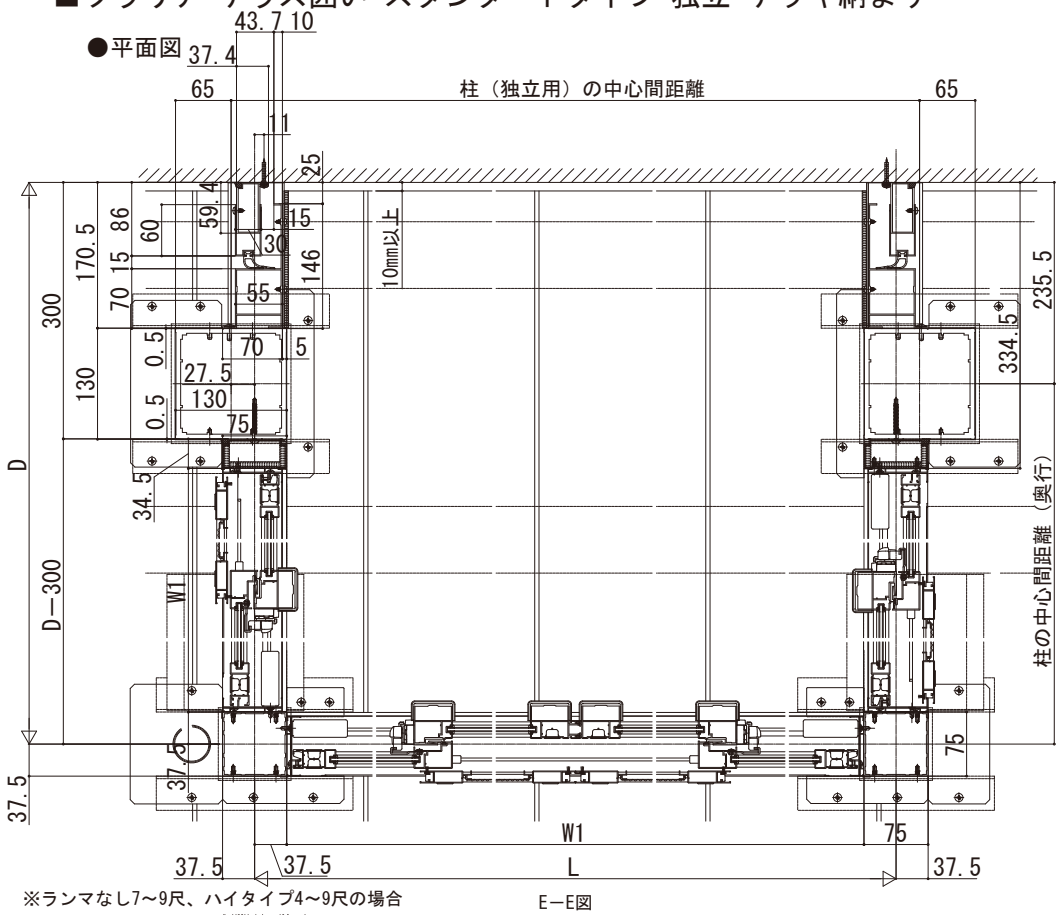

E−E図

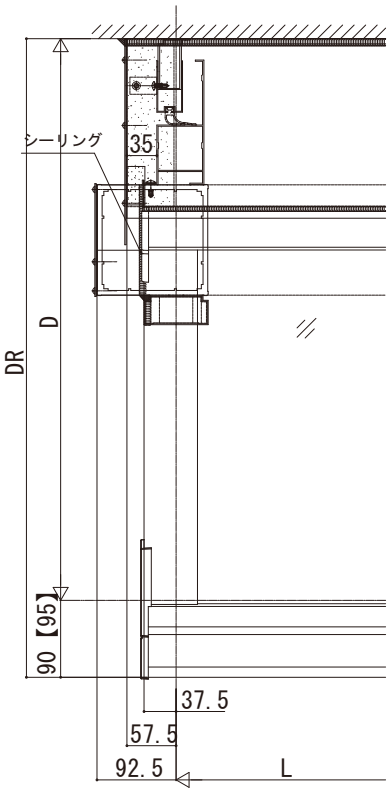

D−D図

●側面図

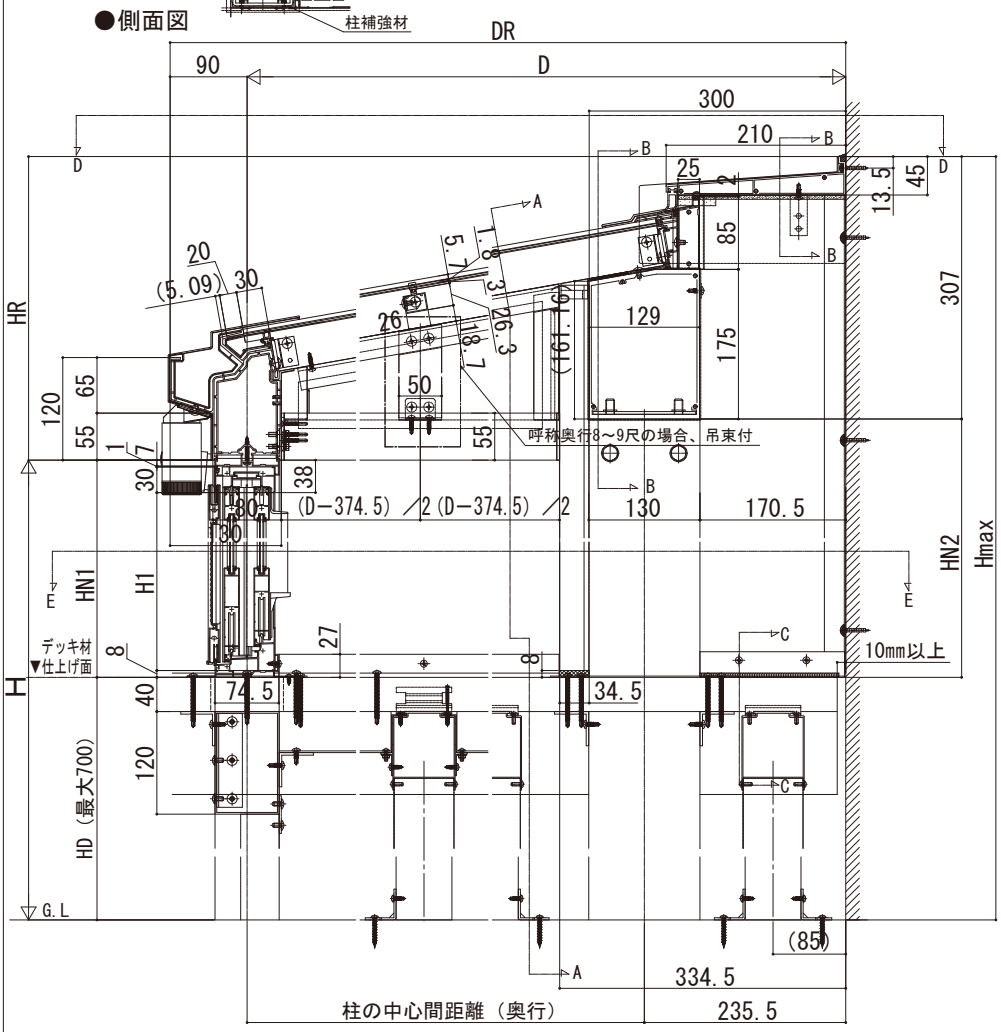

【フラット型】

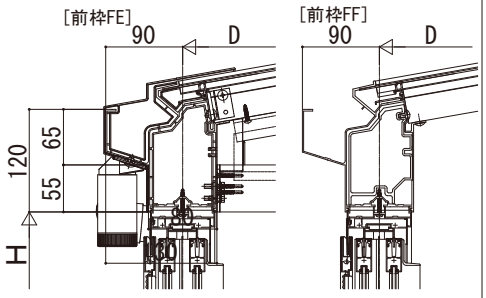

【アール型】

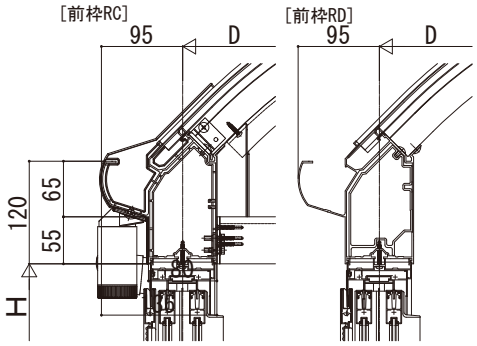

■前枠サイズ対応表

□：前枠FE、前枠RC　　⊠：前枠FF、前枠RD

・600N／㎡

呼称奥行 ＼ 呼称幅		1間		1.5間		2間	
		18	20	27	30	36	40
4尺	12						
5尺	15						
6尺	18						
7尺	21						
8尺	24						
9尺	27						

・1500N／㎡

呼称奥行 ＼ 呼称幅		1間		1.5間		2間	
		18	20	27	30	36	40
4尺	12						
5尺	15						
6尺	18						
7尺	21						
8尺	24						
9尺	27						⊠

・3000N／㎡

呼称奥行 ＼ 呼称幅		1間	1.5間	2間
		18	27	36
4尺	12			
5尺	15			⊠
6尺	18			⊠