ソラリア 特殊納まり

■ソラリア テラス囲い片入隅 デッキ納まり

【スタンダードタイプ】

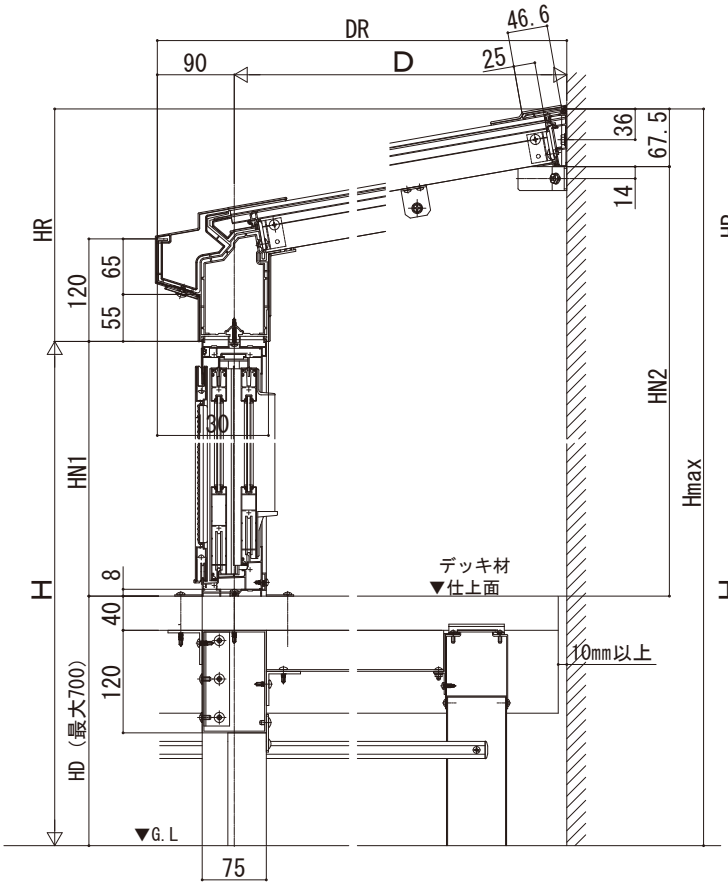
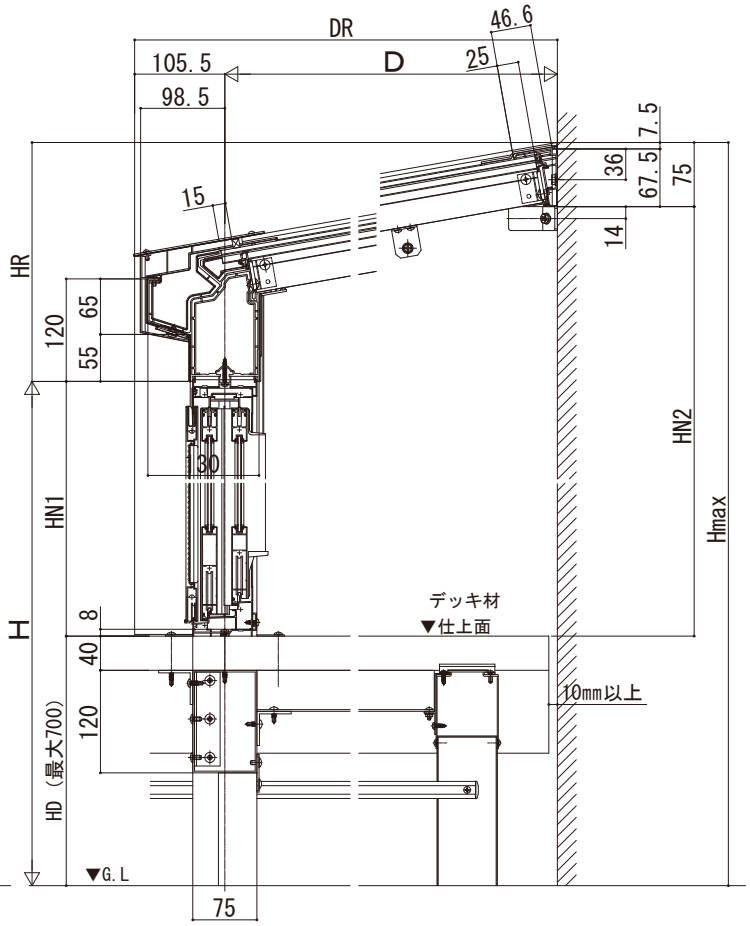
【木調ガーデンルームタイプ】